Aventa compact
Aventa compact plus

2e generatie / 2. generation / 2:a generationen / 2.ª generación

NL	**Gebruiksaanwijzing**	Pagina	02
DA	**Brugsanvisning**	Side	20
SV	**Bruksanvisning**	Sida	38
ES	**Instrucciones de uso**	Página	56

truma

Inhoudsopgave

1 Over deze gebruiksaanwijzing 3
1.1 Doelgroep 3
1.2 Symbolen en weergavemiddelen 3
1.3 Waarschuwingen 3
2 Gebruiksdoel 3
2.1 Gebruik overeenkomstig de bestemming 3
2.2 Oneigenlijk gebruik 3
2.3 Inbouw, uitbouw, ombouw 3
3 Veiligheidsrichtlijnen 4
3.1 Algemene veiligheid 4
3.2 Plichten van de gebruiker / houder van het voertuig 4
3.3 Veilig gebruik 4
3.4 Hoe te handelen bij storingen 4
4 Productbeschrijving 5
4.1 Luchtverdeler 5
4.2 Varianten bedieningspaneel 5
4.3 Opbouw 5
4.4 Werking 5
4.5 Condensafvoer 5
4.6 Productidentificatie 5
4.7 Luchtverdeling binnenin het voertuig 6
5 Bediening 7
5.1 Afstandsbediening Aventa 2.G (Bluetooth) 7
5.2 Andere bedieningspanelen 8
6 Ingebruikname 8
6.1 Richtlijnen voor de ingebruikname 8
6.2 De afstandsbediening met het airconditioningsysteem paren 8
7 Gebruik 9
7.1 Richtlijnen voor het gebruik van airconditioningsystemen 9
7.2 Het airconditioningsysteem in- en uitschakelen 9
7.3 Bedrijfsmodi 10
7.4 Instellen van de ventilator 11
7.5 Instellen van de binnentemperatuur 11
7.6 Inschakelen en dimmen van de ambiente-verlichting (alleen luchtverdeler Premium) 11
7.7 Tijd instellen 11
7.8 Timer instellen 11
8 Reiniging en onderhoud 12
8.1 Reinigen van de panelen in de luchtverdeler . . 12
8.2 Luchtinlaten en luchtuitlaten vrijhouden 12
8.3 Condensafvoer vrijhouden 13
9 Reparatie 14
10 Klein en groot onderhoud 14
10.1 Vervangen van de batterijen van de afstandsbediening 14
11 Storingen 15
11.1 Instabiele voedingsspanning 15
11.2 Fouten zoeken 15
12 Verwijdering en recycling 16
13 Accessoires 16
14 Technische gegevens 17
14.1 Maten (in mm) 17
15 Garantie 18
15.1 Omvang van de garantie 18
15.2 Uitsluiting van garantie 18
15.3 Claimen van de garantie 19

1 Over deze gebruiksaanwijzing

Deze handleiding geldt voor:

- Aventa compact 2.G
- Aventa compact plus 2.G

hierna te noemen het airconditioningsysteem of Aventa.

1.1 Doelgroep

Deze gebruiksaanwijzing is geschreven voor de gebruiker.

ⓘ Omwille van de leesbaarheid wordt er in de tekst geen genderspecifiek onderscheid gemaakt. Gebruikte begrippen gelden in termen van gelijke behandeling voor zowel mannen als vrouwen.

1.2 Symbolen en weergavemiddelen

Symbool	Betekenis
⚠	Waarschuwing voor gevaren voor personen
	Gekwalificeerd technicus
ⓘ	Extra informatie voor een beter begrip of voor het optimaliseren van werkprocessen.
▶	Symbool voor een actiestap. Hier moet iets worden gedaan. Bij meerdere stappen moet de volgorde worden aangehouden.
(Afb. 3-1)	Verwijzing naar een afbeelding Zie afbeelding 3 - nummer 1

1.3 Waarschuwingen

In deze handleiding worden waarschuwingssymbolen en waarschuwingswoorden gebruikt om te waarschuwen voor lichamelijk letsel en materiële schade.

▶ Waarschuwingen moeten altijd worden gelezen en in acht worden genomen.

Waarschuwingswoord	Betekenis
GEVAAR	Gevaren voor personen. Het niet in acht nemen hiervan leidt tot dodelijk of zwaar lichamelijk letsel.
WAARSCHUWING	Gevaren voor personen. Het niet in acht nemen hiervan kan tot dodelijk of zwaar lichamelijk letsel leiden.
VOORZICHTIG	Gevaren voor personen. Het niet in acht nemen hiervan kan tot licht lichamelijk letsel leiden.
ATTENTIE	Informatie ter voorkoming van materiële schade

2 Gebruiksdoel

2.1 Gebruik overeenkomstig de bestemming

Het dakairconditioningsysteem Aventa compact (plus) 2.G / Aventa comfort 2.G is uitsluitend toegelaten voor de installatie op het dak van een kampeerauto (camper) van de voertuigklasse M1 en aanhangwagens (caravans) van de voertuigklasse O met wettelijk voorgeschreven veiligheidsventilatie volgens EN 721.
Het is uitsluitend bedoeld voor particulier gebruik en voor de klimaatregeling van de woonruimte.
Gebruik het airconditioningsysteem zo veel mogelijk bij gesloten ramen en deuren.

2.2 Oneigenlijk gebruik

Elk gebruik buiten het gebruik overeenkomstig de bestemming is verboden.

Dat geldt bijv. voor de inbouw en het gebruik in:

- boten en andere vaartuigen,
- jacht-/boshutten, weekendhuisjes of voortenten,
- stacaravans, bouwketen
- appartementen en huizen
- bouwmachines, landbouwmachines
- foodtrucks

Gebruik het airconditioningsysteem niet op hoogten boven de 2.000 m en buiten de aangegeven bedrijfstemperatuur (zie „14 Technische gegevens" op pagina 17).
Defecte airconditioningsystemen mogen niet worden gebruikt. Het gebruik van airconditioningsystemen die in strijd met de inbouwhandleidingen en gebruiksaanwijzingen zijn geïnstalleerd of worden gebruikt, is niet toegestaan.

2.3 Inbouw, uitbouw, ombouw

Alleen ter zake kundige en geschoolde personen (gekwalificeerde technici) mogen met inachtneming van de inbouwhandleiding en gebruiksaanwijzing en de meest recente erkende regels van de techniek het Truma product inbouwen, repareren en de goede werking ervan controleren. Gekwalificeerde technici zijn personen die op grond van hun vaktechnische opleiding en scholing, hun kennis en ervaring met de producten van Truma en de toepasselijke normen de vereiste werkzaamheden correct kunnen uitvoeren en mogelijke gevaren kunnen onderkennen.

Voor niet-gekwalificeerde technici geldt:

▶ Open het airconditioningsysteem niet.

▶ Monteer het airconditioningsysteem niet en bouw het niet op andere plaatsen en niet in andere voertuigen in.

▶ Bouw het airconditioningsysteem niet uit, bouw het niet om en probeer het niet zelf te repareren.

▶ Laat inbouw-, uitbouw- of ombouwwerkzaamheden uitsluitend door gekwalificeerde technici uitvoeren.

3 Veiligheidsrichtlijnen

3.1 Algemene veiligheid

Het niet in acht nemen van de voorschriften in de gebruiksaanwijzing kan ernstige materiële schade en ernstige risico's voor de gezondheid of het leven van personen tot gevolg hebben.

- ► Lees de veiligheidsrichtlijnen en volg deze nauwkeurig op om risico's en schade voor personen en materiele zaken uit te sluiten.
- ► Neem lokaal geldende wetgeving, richtlijnen en normen voor het gebruik en de werking van het airconditioningsysteem in acht.
- ► Het koelcircuit bevat het licht ontvlambare en brandbare koudemiddel R 290 en mag alleen in de fabriek of in de onderhoudswerkplaats worden geopend.
- ► Dit toestel kan worden gebruikt door kinderen vanaf 8 jaar en daarnaast door personen met verminderde fysieke, sensorische of mentale capaciteiten of gebrek aan ervaring en kennis, mits ze onder toezicht staan of in het veilige gebruik van het toestel zijn geïnstrueerd en de risico's die daaruit voortvloeien begrijpen. Kinderen mogen niet met het toestel spelen.

3.2 Plichten van de gebruiker / houder van het voertuig

3.2.1 Veiligheid door deze gebruiksaanwijzing

De gebruiksaanwijzing is een belangrijk document en een onlosmakelijk onderdeel van het product. Ze is bedoeld voor de gebruiker en bevat veiligheidsrelevante informatie. Alleen de in de gebruiksaanwijzing aangegeven handelwijzen zijn veilig.
Als de gebruiksaanwijzing niet in acht wordt genomen, kunnen personen ernstig letsel oplopen of kan het airconditioningsysteem beschadigd raken.

- ► Lees de aanwijzingen voor het veilig in gebruik nemen en een veilige bediening en neem deze in acht.
- ► Houd de gebruiksaanwijzing steeds binnen handbereik van het product.

3.2.2 Veiligheid door servicebeurten en onderhoud

- ► Installatie, onderhoud en reparaties mogen alleen worden uitgevoerd door gekwalificeerde technici die bekend zijn met de risico's van het werken met elektrische apparaten, koudemiddelen en airconditioningsystemen. Onoordeelkundig werken kan aanzienlijke risico's tot gevolg hebben.
- ► Er mogen met name in de buurt van het airconditioningsysteem geen lange schroeven of dergelijke worden gebruikt, omdat daardoor het airconditioningsysteem kan worden beschadigd en er koudemiddel kan ontsnappen.
- ► Openen van het systeem, losmaken van de bevestigingspunten, montage, demontage, inspectie en reparatie mogen uitsluitend door een gekwalificeerd technicus worden gedaan.
- ► Het gebruik / de toepassing van een heetwater- en stoomreiniger of een hogedrukreiniger is niet toegestaan.
- ► Overtuig u er bij het reinigen van het voertuig van dat er geen water in het airconditioningsysteem terechtkomt (spuit bijvoorbeeld geen water rechtstreeks in openingen van het airconditioningsysteem).
- ► Grijp niet in het apparaat, dit kan brandwonden veroorzaken door hete onderdelen.

3.2.3 Veiligheid door toegelaten stroomvoorziening

- ► Voor een goede werking en ter voorkoming van schade mag alleen een stroombron met een zuivere sinusspanning (bijv. spanningsomvormer, generator) en zonder spanningspieken worden gebruikt.

3.3 Veilig gebruik

- ► De geforceerde-ventilatieopeningen van het voertuig moeten steeds vrij zijn, vooral tijdens langere perioden van stilstand (bijv. winterstalling).
- ► De luchtinlaten / luchtuitlaten van de buitenunit en de luchtverdeler moeten te allen tijde vrijgehouden worden.
- ► Steek geen vingers of voorwerpen in de ventilatieroosters.
- ► In geval van brand niet blussen met water. Er bestaat anders gevaar voor elektrische schokken.
- ► Gebruik het airconditioningsysteem alleen als de behuizing en kabels onbeschadigd zijn.
- ► **Elektrische schok door open liggende, beschadigde stroomkabels.**

In geval van schade aan een netstroomkabel:

- ► schakel de stroomtoevoer uit, bijv. via zekeringen of aardlekschakelaars (FI) in de hoofdstroomverdeling in het voertuig. Schakel de landstroom uit (stekker eruit). Beveiligen tegen opnieuw inschakelen.
- ► Laat de netstroomkabel door de fabrikant, de servicedienst of een elektricien vervangen.

Brandgevaar door een oververhitte kabeltrommel.

Als voor de stroomtoevoer van het voertuig een kabeltrommel wordt gebruikt, kan bij een hoog stroomverbruik de opgewikkelde kabel te warm worden.

- ► Wikkel de kabeltrommel volledig af.

3.4 Hoe te handelen bij storingen

- ► Verhelp storingen onmiddellijk.
- ► Verhelp alleen die storingen zelf, waarvan in hoofdstuk „11 Storingen" op pagina 15 staat beschreven hoe ze verholpen moeten worden.
- ► Neem bij storingen die niet zelf verholpen kunnen worden contact op met de Truma Service.

3.4.1 Wat te doen bij ongewone geluiden en geurtjes?

- ► Schakel het dakairconditioningsysteem uit.
- ► Laat het dakairconditioningsysteem door een gekwalificeerd technicus nakijken.

4 Productbeschrijving

Het airconditioningsysteem is verkrijgbaar in drie varianten:

- Aventa compact 2.G
- Aventa compact plus 2.G
- Aventa comfort 2.G

Alle varianten zijn verkrijgbaar in twee kleuren (zwart, wit).
Het Truma airconditioningsysteem Aventa is ontworpen voor inbouw in het dak van het voertuig.

4.1 Luchtverdeler

- Luchtverdeler (beperkt aantal instelmogelijkheden van de luchtuitlaten)
- Luchtverdeler Premium (ambient light, meer instelmogelijkheden van de luchtuitlaten)

Beide varianten zijn in twee kleuren (stone, cappuccino) verkrijgbaar.

4.2 Varianten bedieningspaneel

- Afstandsbediening Aventa 2.G (Bluetooth) via iNet X Interface AC (optioneel)
- Truma iNet X Panel, iNet X Pro Panel (optioneel)
- Truma App via Truma iNet X Interface (optioneel)
- Bedieningspaneel van de fabrikant van het voertuig (CAN-bus)

4.3 Opbouw

Het airconditioningsysteem bestaat uit de buitenunit, een luchtverdeler en een afstandsbediening.

4.3.1 Buitenunit:

De buitenunit (Afb. 1-1) van het airconditioningsysteem is op het dak (Afb. 1-2) van het voertuig gemonteerd.

4.3.2 Luchtverdeler

De luchtverdeler (Afb. 1-3) van het airconditioningsysteem is aan het plafond (Afb. 1-2) binnenin het voertuig bevestigd.

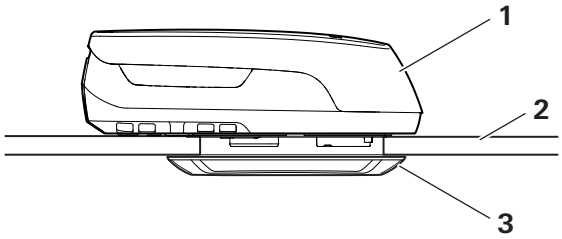

Afb. 1

4.4 Werking

Compressorairco's werken als een koelkast: Een koudemiddel circuleert in een gesloten kringloopsysteem. Onder de druk van een compressor wordt het gasvormige koudemiddel in een warmtewisselaar vloeibaar gemaakt. De verdamper onttrekt aan de aangezogen binnenlucht warmte en vocht die naar buiten worden afgevoerd.
Een ventilator verdeelt de gekoelde en ontvochtigde lucht via het luchtverdelingssysteem binnenin het voertuig. De dakairco zorgt voor koele lucht in het voertuig.

Het airconditioningsysteem kan ook als warmtepomp werken en het voertuig verwarmen.

4.5 Condensafvoer

Het condenswater wordt via het dak van het voertuig afgevoerd. Daarvoor is de onderkant van de buitenunit voorzien van openingen, waardoor het condenswater wegloopt.

ⓘ Bij langduriger gebruik van het airconditioningsysteem kunnen zich plassen water onder of naast het voertuig vormen.

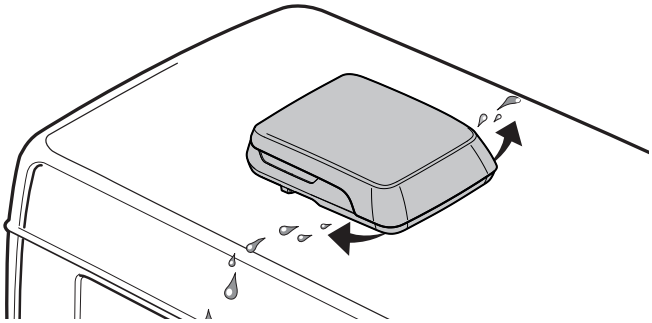

Afb. 2

4.6 Productidentificatie

Het toesteltype en het serienummer zijn op het typeplatje geprint.

4.6.1 Typeplaatje airconditioningsysteem

Aan de onderkant van het airconditioningsysteem, ter hoogte van de luchtverdeler, bevindt zich een typeplatje met de gegevens van het airconditioningsysteem (Afb. 3-1).

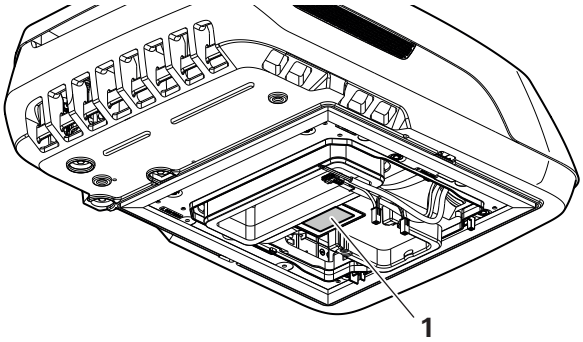

Afb. 3

Bij het airconditioningsysteem zijn twee extra typeplaatjes (duplicaten) bijgeleverd. Deze typeplaatjes zijn door de fabrikant van het voertuig op de achterkant van de gebruiksaanwijzing en op een gemakkelijk bereikbare plaats in het voertuig aangebracht.

4.6.2 Typeplaatje luchtverdeler

De luchtverdeler heeft een typeplaatje aan de binnenkant van het apparaat dat pas na demontage zichtbaar is.

4.6.3 Typeplaatje afstandsbediening

Aan de binnenkant van het batterijklepje bevindt zich een sticker met de gegevens van de afstandsbediening.

4.7 Luchtverdeling binnenin het voertuig

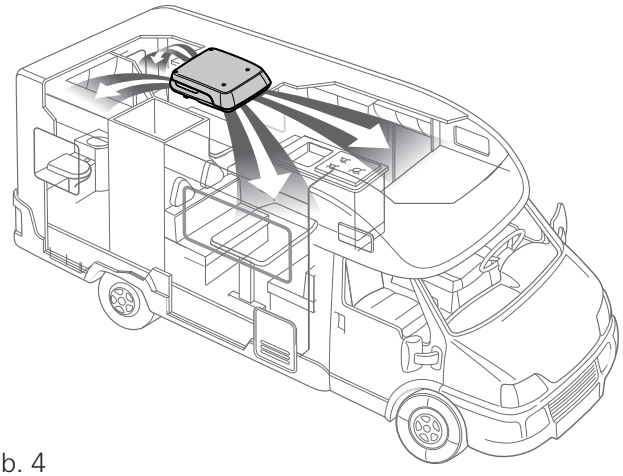

Afb. 4

De binnenlucht wordt via de luchtverdeler aangezogen. In de koelmodus wordt de warme binnenlucht door het airconditioningsysteem gekoeld en stroomt rechtstreeks via de luchtverdeler de binnenruimte in. In de verwarmingsmodus wordt de koele binnenlucht verwarmd. De luchtverdeler bevindt zich tegen het plafond.

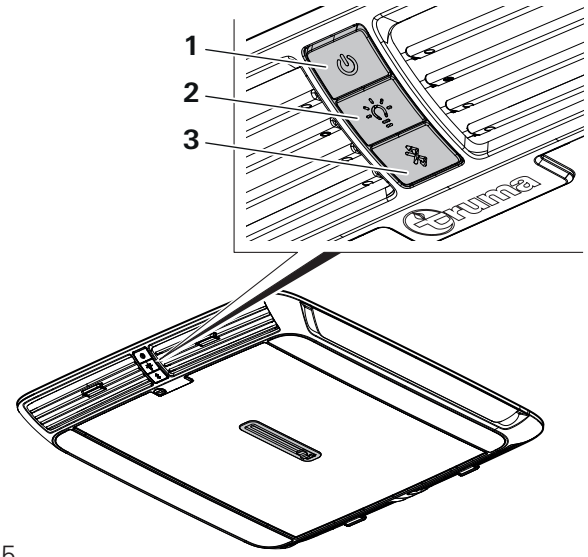

Afb. 5

1 Aan/Uit-schakelaar
2 Lichtschakelaar voor ambienteverlichting (alleen luchtverdeler Premium)
3 Paringtoets

ⓘ 30 seconden na het inschakelen gaat de verlichting van de ingedrukte knop uit om in het donker niet te storen.

De luchtverdeler heeft vier individueel instelbare luchtuitlaten. Hierdoor kan de luchtstroom gelijkmatig en tochtvrij in het voertuig worden gedoseerd en verdeeld. Omdat de luchtverdeler zeer plat is uitgevoerd, blijft nagenoeg de complete stahoogte behouden.

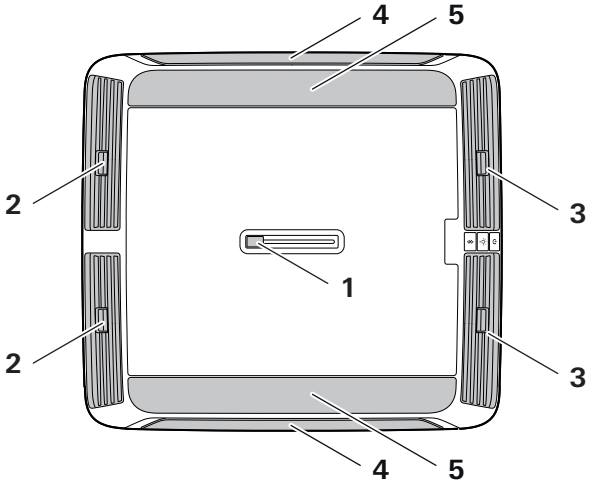

Afb. 6

1 Schuifregelaar (luchtverdeling voor / achter)
2 Luchtstroominstelling (in rijrichting naar achteren)
3 Luchtstroominstelling (in rijrichting naar voren)
4 Panelen aan de zijkant van de LV (mortelgrijs of grijsbeige)
5 Panelen van de LV (winterwit of zuiver wit)

De luchtstroom kan tussen het voorste en het achterste gedeelte van het voertuig worden gedoseerd.

4.7.1 Plafond / vloer

De luchtstroom kan van het plafond naar de vloer worden gestuurd.

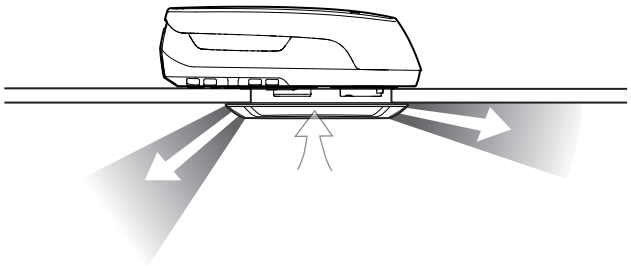

Afb. 7

4.7.2 Rechts / links (alleen -luchtverdeler Premium)

Twee verstelbare luchtuitlaten voor en twee achter.

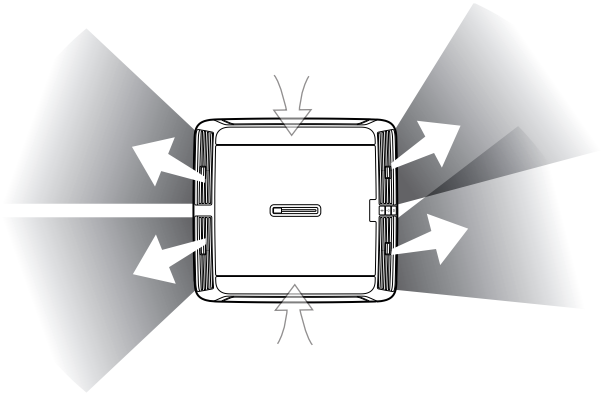

Afb. 8

4.7.3 Ambienteverlichting (alleen luchtverdeler Premium)

De ambiente-verlichting wordt via de lichtschakelaar op de luchtverdeler (Afb. 5-2) in- en uitgeschakeld. Door de lichtschakelaar ingedrukt te houden, kan het licht worden gedimd. Houd de schakelaar daarvoor zo lang ingedrukt tot het gewenste dimniveau is bereikt, dan de schakelaar loslaten. Het dimniveau wordt na het uitschakelen in het geheugen opgeslagen.

5 Bediening

5.1 Afstandsbediening Aventa 2.G (Bluetooth)

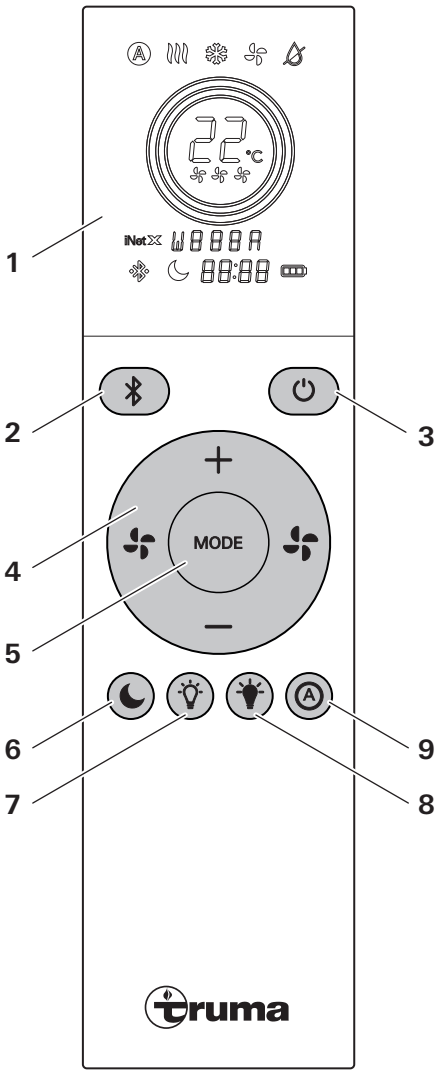

Afb. 9

1 Display (zie Afb. 10)
2 Pairingtoets (Bluetooth)
3 Aan/Uit-toets
4 Bediening toestel (tuimelschakelaar):
Ventilatorstand (links / rechts)
Gewenste temperatuur (omhoog / omlaag)
5 Bedrijfsmodus (koelen / verwarmen / ...)
6 Nachtmodus
7 Ambienteverlichting Uit (1 x drukken), donkerder (langer ingedrukt houden) [1]
8 Ambienteverlichting Aan (1 x drukken), lichter (langer ingedrukt houden) [1]
9 Automatisch

[1]: Alleen luchtverdeler Premium

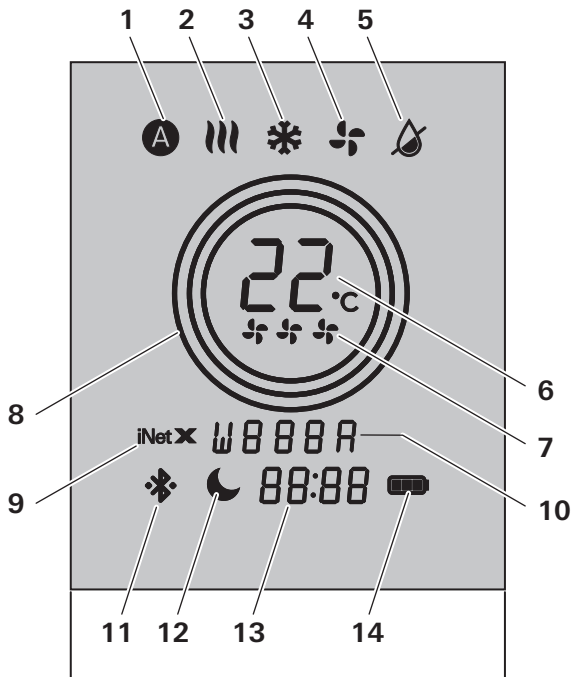

Afb. 10

1 Automatisch
2 Verwarmingsstand
3 Koelstand
4 Recirculatiestand
5 Ontvochtigingsstand
6 Gewenste temperatuur (°C)
7 Ventilatiestand
8 Weergave activiteit: koeling / verwarming / ventilatie
9 iNet X Status
10 Foutcode
11 Bluetooth-status
12 Nachtmodus
13 Tijd
14 Batterijstatus

ⓘ De op het display weergegeven symbolen verschijnen naargelang de instelling.

5.2 Andere bedieningspanelen

De Aventa kan behalve met de afstandsbediening Aventa 2.G (Bluetooth) ook met de volgende bedieningspanelen worden bediend:

- Truma iNet X Panel, iNet X Pro Panel (optioneel)
- Truma App via Truma iNet X Interface (optioneel)
- Bedieningspaneel van de fabrikant van het voertuig (CAN-bus)

Neem voor de bediening de betreffende gebruiksaanwijzing in acht.

6 Ingebruikname

6.1 Richtlijnen voor de ingebruikname

► Als er een nieuwe of een vervangende afstandsbediening nodig is, moet deze met het airconditioningsysteem worden gepaard.

6.2 De afstandsbediening met het airconditioningsysteem paren

► Plaats de batterijen in de afstandsbediening.

► Druk op pairingtoets op de luchtverdeler.

ⓘ De pairingtoets op de luchtverdeler begint te knipperen.

► Druk vervolgens op de pairingtoets op de afstandsbediening.

ⓘ Zodra de pairingtoets op de luchtverdeler gedurende 10 seconden continu brandt, is de afstandsbediening met het airconditioningsysteem gepaard.

7 Gebruik

7.1 Richtlijnen voor het gebruik van airconditioningsystemen

7.1.1 Controleer de stroomopname

Truma adviseert een stroomvoorziening die geschikt is voor 10A. Bij een gebruik onder standaardcondities ligt de stroomopname onder deze waarde.

► Controleer vóór het inschakelen of het toegestane ampèrage op de camping voldoende is.

► Controleer of de toegestane ampèrage van de gebruikte spanningsbron voldoende is voor het gezamenlijke gebruik van het airconditioningsysteem en de andere aangesloten apparatuur.

7.1.2 Gebruik met generator of omvormer

Het is mogelijk om het airconditioningsysteem te laten werken met een omvormer of generator. Daarvoor worden de volgende specificaties aanbevolen:

- Type omvormer: Zuivere sinusspanning
- Nominale spanning: 230 V AC
- Frequentie: 50 Hz. +/- 10 %
- Belastingen: resistief en inductief
- Aanbevolen vermogen: min. 2000 W (bij max. 45 °C omgevingstemperatuur)

OPMERKING
Een onjuiste spanning kan schade en storingen in het airconditioningsysteem tot gevolg hebben.

► Gebruik bij de stroomtoevoer alleen bronnen met een zuivere sinusspanning (bijv. spanningsomvormer, generator) en zonder spanningspieken.

7.1.3 Schuinstand

Om het drooglopen van de compressor en een voortijdige slijtage te voorkomen, mag het airconditioningsysteem niet bij schuinstanden van meer dan 8 % / 4,5° worden gebruikt.

ATTENTIE
Schade door het schuin parkeren van het voertuig.
De condensafvoer is niet gewaarborgd. Dit heeft een nadelige invloed op de levensduur en werking van de compressor.

► Parkeer het voertuig met een maximale schuinstand in dwars- en lengterichting van 8 %.

7.1.4 Instraling van warmte verminderen

Om energie te besparen en de binnenruimte sneller te koelen:

► Parkeer het voertuig in de schaduw.

► Sluit jaloezieën of gordijnen.

► Maak het dak van het voertuig regelmatig schoon, omdat vuile daken sterker opwarmen.

7.1.5 Het binnenklimaat optimaliseren

Om een gezond binnenklimaat te verkrijgen, mag het verschil tussen binnen- en buitentemperatuur niet te groot worden ingesteld.
Tijdens gebruik wordt de circulerende lucht gereinigd en gedroogd. Door het drogen van de warme en vochtige lucht zorgt de airco ook bij geringe temperatuurverschillen voor een aangenaam binnenklimaat.

► Ventileer het voertuig grondig voordat het airconditioningsysteem wordt ingeschakeld, om de opgehoopte warme lucht uit het voertuig af te voeren.

► Houd tijdens het gebruik alle deuren en ramen gesloten, om condensvorming op de luchtverdeler te voorkomen. Bovendien verlaagt dit het energieverbruik.

► Richt de luchtstroom in de ruimte zo dat de lucht in de kamer in beweging blijft.

7.1.6 Instellingen voor snel afkoelen

- Stel de ventilator in op de hoogste stand
- Zet de horizontale luchtverdeling in de middenstand tussen voor en achter
- Richt de verticale luchtverdeling naar het plafond

7.2 Het airconditioningsysteem in- en uitschakelen

Het airconditioningsysteem kan via de afstandsbediening worden in- en uitgeschakeld.

ⓘ Het airconditioningsysteem kan ook via de in het voertuig geïnstalleerde bedieningspanelen, bijv. het optionele iNetX Panel, worden bediend. Raadpleeg als er een bedieningspaneel van een ander fabricaat is gebruikt de desbetreffende gebruiksaanwijzing.

Als de afstandsbediening niet bij de hand is of de batterijen van de afstandsbediening zijn leeg, dan kan het airconditioningsysteem ook handmatig worden in- en uitgeschakeld met de Aan/Uit-schakelaar op de luchtverdeler. Het airconditioningsysteem werkt na het inschakelen in de automatische modus op 22 °C.

7.2.1 Inschakelen van het airconditioningsysteem (afstandsbediening)

► Druk op de toets ⏻ op de afstandsbediening. (Als de afstandsbediening in de stand-bymodus staat: 2x de toets ⏻ op de afstandsbediening indrukken)

Op het display van de afstandsbediening worden de ingestelde symbolen weergegeven.
Het airconditioningsysteem is ingeschakeld.
De laatst gemaakte instellingen zijn actief.

7.2.2 Uitschakelen van het airconditioningsysteem (afstandsbediening)

► Druk op de toets ⏻ op de afstandsbediening.

Op het display van de afstandsbediening wordt alleen nog de tijd weergegeven.
Het airconditioningsysteem is uitgeschakeld.

7.2.3 Inschakelen van het airconditioningsysteem (luchtverdeler)

► Druk de toets op de luchtverdeler (Afb. 5-1) een seconde lang in.

De LED in de toets licht gedurende 30 seconden op en dooft vervolgens.
Het airconditioningsysteem is ingeschakeld.
Het airconditioningsysteem start met de volgende instellingen: Automatisch bedrijf, temperatuur: 22 °C.

7.2.4 Uitschakelen van het airconditioningsysteem (luchtverdeler)

► Druk de toets op de luchtverdeler (Afb. 5-1) een seconde lang in

De LED in de toets dooft.
Het airconditioningsysteem is uitgeschakeld.

7.2.5 Automatische herstart na een stroomonderbreking

Als de stroom van het airconditioningsysteem wegvalt zonder handmatig te zijn uitgeschakeld, wordt het automatisch weer ingeschakeld zodra de stroomvoorziening is hersteld.
Ook na een uitschakeling door het systeem zelf als gevolg van een onstabiele stroomtoevoer, start het systeem automatisch opnieuw op zodra er weer een stabiele stroomtoevoer is.

7.3 Bedrijfsmodi

De bediening wordt hieronder beschreven aan de hand van de Bluetooth-afstandsbediening. De bediening met het Truma iNet X Panel of de Truma App wordt beschreven in de betreffende gebruiksaanwijzing.

Het airconditioningsysteem heeft de volgende bedrijfsmodi:

Symbool	Bedrijfsmodus
	Koelstand
	Verwarmingsstand
	Automatisch
	Recirculatiestand
	Ontvochtigen
	Nachtmodus

7.3.1 Koelstand

In de koelstand wordt de binnenlucht in de ruimte ontvochtigd en gekoeld.

► Druk de toets MODE een of meerdere keren in tot op het display het symbool wordt weergegeven.

De activiteitweergave (Afb. 10-8) verandert in blauw zolang het airconditioningsysteem in de koelstand staat.
De activiteitweergave verandert in wit wanneer de ingestelde omgevingstemperatuur is bereikt.
De ventilator blijft draaien ten behoeve van de ventilatie.

ⓘ Na het activeren van de koelstand kan het koelen met een kleine tijdvertraging beginnen.

Tijdens het koelen wordt de lucht ontvochtigd. Als de luchtvochtigheid bij het begin van het koelen in het voertuig erg hoog is, kan er zich vocht vormen aan de onderkant van de luchtverdeler. In dat geval:

► Houd deuren en ramen gesloten

► Selecteer de hoogste vermogensstand

7.3.2 Verwarmingsstand

In de verwarmingsstand werkt het airconditioningsysteem als een warmtepomp en verwarmt de binnenruimte.

► Druk de toets MODE een of meerdere keren in tot op het display het symbool wordt weergegeven.

De activiteitweergave (Afb. 10-8) verandert in rood zolang het airconditioningsysteem in de verwarmingsstand staat.
De activiteitweergave verandert in wit wanneer de ingestelde omgevingstemperatuur is bereikt.
De ventilator blijft draaien ten behoeve van de ventilatie.

ⓘ Als eerst koelen was ingesteld, kan het verwarmen met een kleine tijdsvertraging beginnen..

7.3.3 Automatisch

In automatisch bedrijf werkt het airconditioningsysteem afhankelijk van de binnentemperatuur in de koel- of in de verwarmingsstand om de ingestelde binnentemperatuur te bereiken.

► Druk de toets MODE een of meerdere keren in tot op het display het symbool A wordt weergegeven.

► Druk als alternatief daarvoor om direct te selecteren op de toets Ⓐ .

- De activiteitweergave (Afb. 10-8) verandert in rood zolang het airconditioningsysteem zich in de verwarmingsstand bevindt.
- De activiteitweergave verandert in blauw zolang het airconditioningsysteem zich in de koelstand bevindt.
- De activiteitweergave verandert in wit wanneer de ingestelde omgevingstemperatuur is bereikt.

ⓘ In automatisch bedrijf worden de koel-/ventilatiestanden automatisch zo aangepast dat het voertuig eerst snel wordt afgekoeld en vervolgens, naarmate de gewenste temperatuur nadert, zodanig naar beneden bijgesteld dat het airconditioningsysteem zo stil mogelijk werkt.

ⓘ Na het activeren van de koelstand kan automatisch bedrijf met een kleine tijdvertraging beginnen.

7.3.4 Recirculatiestand

In de recirculatiestand wordt de binnenlucht gecirculeerd.

► Druk de toets MODE een of meerdere keren in tot op het display het symbool wordt weergegeven.

7.3.5 Nachtmodus

In de nachtstand lopen de binnen- en buitenventilator op een laag toerental en daarom bijzonder stil.
De nachtstand schakelt de geselecteerde ventilatorstand (laag, medium, hoog) uit enactiveert de koel- of verwarmingsstand.

► Druk op de toets .

Op het display worden de symbolen en weergegeven.
De nachtstand is ingesteld.

Door nogmaals op de toets te drukken, wordt de nachtstand uitgeschakeld. Het airconditioningsysteem werkt dan weer met de voorgaande instellingen.

7.3.6 Ontvochtigen

Door de functie ontvochtigen wordt de luchtvochtigheid in de ruimte verminderd. Daarbij wordt de geselecteerde instelling van de ventilatorstand (laag, medium hoog) uitgeschakeld en de koelstand geactiveerd.

► Druk de toets MODE een of meerdere keren in tot op het display de symbolen en worden weergegeven.

Het airconditioningsysteem ontvochtigt de ruimte.

Het ontvochtigen wordt door het indrukken van de toets MODE beëindigd. Het airconditioningsysteem werkt verder met de voorgaande instellingen.

7.4 Instellen van de ventilator

De ventilator voor de binnenlucht heeft drie vermogensstanden.

Symbool	Vermogensstand
(zonder)	Automatische ventilatorregeling
	laag
	middel
	hoog

► Druk de toets of voor de gewenste vermogensstand een of meerdere keren in. Met de toets wordt de ventilatorstand verlaagd, met de toets verhoogd.

De gewenste vermogensstand van de ventilator wordt op het display weergegeven. De gewenste vermogensstand is ingesteld.

ⓘ In de koelstand / verwarmingsstand wordt niet alleen de ventilatorstand aangepast, maar ook het toerental van de compressor.

ⓘ In de stand „Automatische ventilatorregeling" wordt de ventilatorstand afhankelijk van het temperatuurverschil met de binnenlucht door het airconditioningsysteem automatisch geregeld.

7.5 Instellen van de binnentemperatuur

De binnentemperatuur kan worden ingesteld tussen 16 °C en 30 °C in stappen van één graad.

► Stel de binnentemperatuur in met de temperatuur-keuzetoetsen + en — .

De gewenste binnentemperatuur wordt op het display weergegeven.
De gewenste kamertemperatuur is ingesteld.

7.6 Inschakelen en dimmen van de ambiente-verlichting (alleen luchtverdeler Premium)

De ambiente-verlichting kan via de afstandbediening worden in- en uitgeschakeld en gedimd:

► Druk om in te schakelen de toets „Ambienteverlichting Aan" (Afb. 9-8) 1x in.

► Houd om op te dimmen de toets „Ambienteverlichting Aan" (Afb. 9-8) langer ingedrukt tot het gewenste dimniveau is bereikt, dan loslaten.

► Houd om neer te dimmen de toets „Ambienteverlichting Uit" (Afb. 9-7) langer ingedrukt tot het gewenste dimniveau is bereikt, dan loslaten.

► Om uit te schakelen 1x op de toets „Ambienteverlichting Uit" (Afb. 9-7) drukken.

Het dimniveau wordt na het uitschakelen in het geheugen opgeslagen.

7.7 Tijd instellen

De tijd voor de afstandsbediening wordt automatisch ingesteld zodra de Truma App met de Aventa is verbonden.

7.8 Timer instellen

De timer wordt via de Truma App geprogrammeerd.

8 Reiniging en onderhoud

WAARSCHUWING
Bij het werken op voertuigdaken bestaat gevaar voor vallen.
Voertuigdaken kunnen door natheid, ijsvorming of vuil (bijv. vochtige bladeren) erg glad en glibberig zijn.
- ► Draag een valbeveiliging / veiligheidsharnas.
- ► Werk vanaf een steiger of een stabiele ladder naast het voertuig.
- ► Draag stevige, gripvaste schoenen.
- ► Laat een tweede persoon helpen.

Bij het reinigen van het voertuig dient erop te worden gelet dat er bij het afspuiten, bijv. met een hogedrukreiniger, geen water in het airconditioningsysteem naar binnen dringt.

ATTENTIE
Water in het airconditioningsysteem kan leiden tot schade en storingen.
- ► Reinig het airconditioningsysteem niet met een heetwater- en stoomreiniger of hogedrukreiniger.
- ► Spuit bij het reinigen van het voertuig met een heetwater- en stoomreiniger of hogedrukreiniger niet rechtstreeks in de openingen van het airconditioningsysteem.

Gebruik geen agressieve reinigingsmiddelen of scherpe voorwerpen. Gebruik voor het reinigen van het airconditioningsysteem een zachte, vochtige doek.

Gebruik geen benzine, diesel, oplosmiddelen, chemische reinigingsmiddelen, alcohol, tensides of weekmakers als reinigingsmiddel.

8.1 Reinigen van de panelen in de luchtverdeler

Hoe vaak de panelen in de luchtverdeler moeten worden schoongemaakt, is afhankelijk van de gebruiksintensiteit. Aanbevolen wordt om dit in ieder geval niet later dan om de 12 maanden te doen.

ATTENTIE
Het laten werken van het airconditioningsysteem zonder panelen in de luchtverdeler leidt tot schade en vermogensverlies
Gebruik voor een storingvrije werking het airconditioningsysteem alleen mét panelen.
- ► Overtuig u er vóór het gebruik van dat er panelen in de luchtverdeler zijn geplaatst.

► Verwijder de beide panelen aan de zijkant van de luchtverdeler (Afb. 11-1).

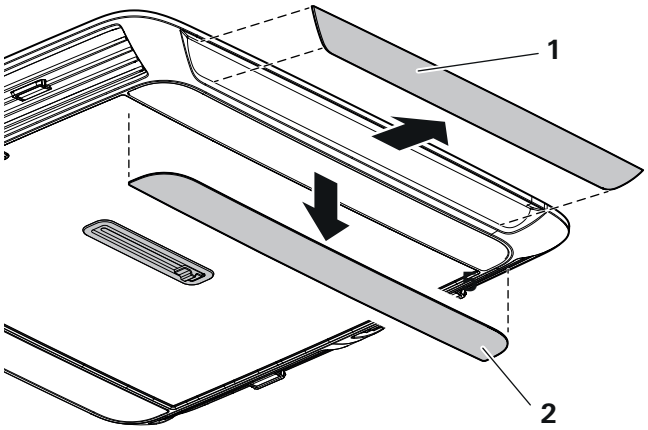

Afb. 11

► Verwijder de beide panelen aan de onderkant van de luchtverdeler (Afb. 11-2). Pak daarvoor in de opening van het zijpaneel en duw het onderste paneel er van binnenuit uit.

► Spoel de panelen onder stromend water schoon.

► Laat de panelen drogen.

► Breng de panelen weer aan de luchtverdeler aan. Daarvoor de panelen aan de zijkant en onderkant op de vergrendelingsnokken schuiven en vastklikken. Haak daarvoor de onderste panelen eerst achter de binnenkant van de luchtverdeler (Afb. 12-1), daarna aan de buitenkant aandrukken en vastklikken (Afb. 12-1).

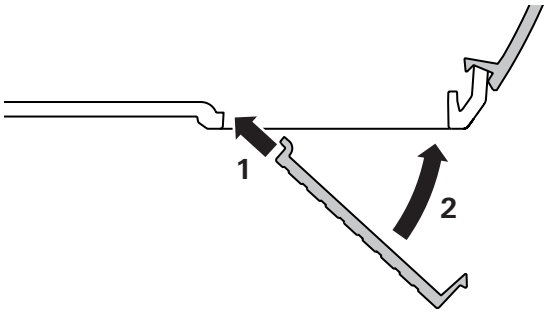

Afb. 12

8.2 Luchtinlaten en luchtuitlaten vrijhouden

8.2.1 Vrije ruimte buitenunit

Het airconditioningsysteem zuigt op het dak aan weerszijden frisse lucht aan en blaast deze na de warmtewisselaar te zijn gepasseerd als warme lucht naar achteren uit. Voor een goede werking mogen de luchtinlaten en luchtuitlaten niet worden geblokkeerd of versteld. Ze moeten vrij worden gehouden van verontreinigingen, zoals vuil of bladeren, om een optimaal vermogen en een optimale luchtdoorvoer te waarborgen. Anders wordt de werking van het airconditioningsysteem belemmerd en kan er schade ontstaan.
Houd bij gebruik in de winter openingen vrij van sneeuw.

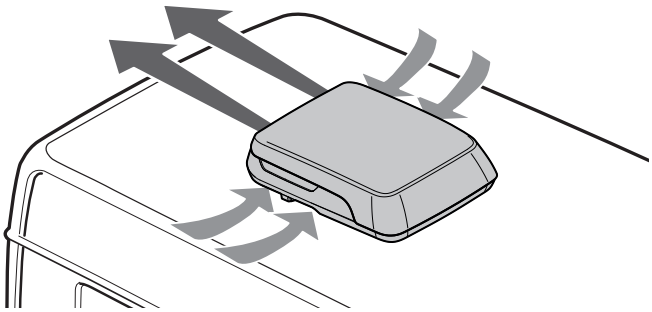

Afb. 13

De vrije ruimte rondom de **buitenunit** moet aan de voorkant 20 mm, aan de zijkant 100 mm bedragen. Naar achteren moet een vrije ruimte worden aangehouden van ten minste 30 mm. Truma adviseert een vrije ruimte van 200 mm, zodat de uitgeblazen lucht vrij kan worden afgevoerd.

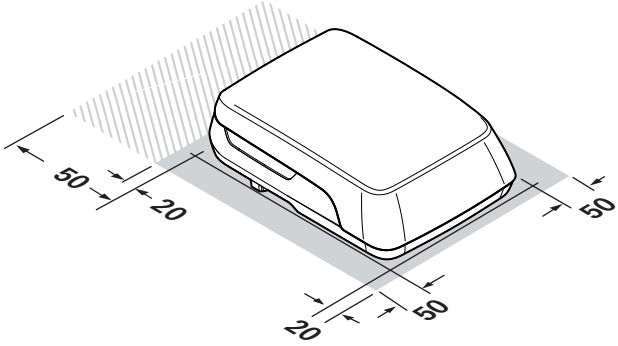

Afb. 14

De vrije ruimte rondom de **luchtverdeler** moet een ongehinderde luchtafvoer garanderen. De afstand naar opzij moet ten minsten 40 mm bedragen. Er moet rekening worden gehouden met de ruimte voor het openen van kleppen en deuren.

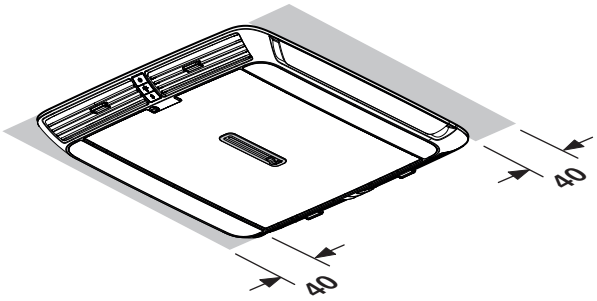

8.3 Condensafvoer vrijhouden

Op het dak moeten de condensafvoeren van het airconditioningsysteem vrij worden gehouden van belemmeringen, zoals vuil of bladeren. Als de condensafvoeren vuil zijn, kan er water binnenin het voertuig komen. Ook kan de werking van het airconditioningsysteem worden belemmerd en kan er schade ontstaan.

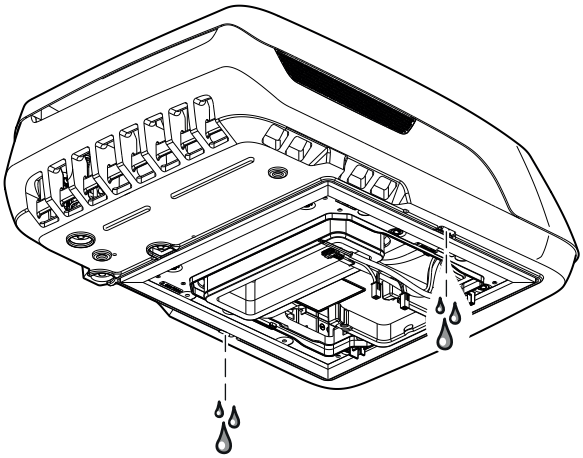

Afb. 15

9 Reparatie

GEVAAR
Elektrische spanning
In het airconditioningsysteem zijn spanningvoerende onderdelen (condensatoren) geïnstalleerd, die zelfs na uitschakeling nog levensgevaarlijke restspanningen kunnen bevatten. Contact met interne condensatoren kan ook na het uitschakelen overlijden of levensgevaarlijk letsel tot gevolg hebben.

- ▶ Open het airconditioningsysteem niet.

Condensatoren mogen alleen door gekwalificeerd personeel worden ontladen.

WAARSCHUWING
Verbranding door hete onderdelen
Het airconditioningsysteem bevat onderdelen die tijdens het gebruik erg heet kunnen worden.

- ▶ Open het airconditioningsysteem niet.
- ▶ Monteer het airconditioningsysteem niet en bouw het niet op andere plaatsen en niet in andere voertuigen in.
- ▶ Bouw het airconditioningsysteem niet uit, bouw het niet om en probeer het niet zelf te repareren.
- ▶ Laat inbouw-, uitbouw- of reparatiewerkzaamheden uitsluitend door gekwalificeerde technici uitvoeren.

10 Klein en groot onderhoud

10.1 Vervangen van de batterijen van de afstandsbediening

Aan de achterkant van de afstandsbediening bevindt zich het batterijenvakje (Afb. 16).

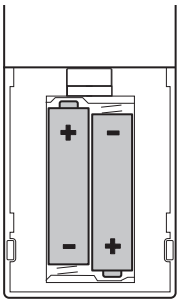

Afb. 16

ⓘ Na het vervangen van de batterijen wordt de tijd weer gesynchroniseerd met de Truma App.

- ▶ Gebruik alleen lekvrije micro-batterijen, type LR 3, AM4, AAA, MN 2400 (1,5 V).
- ▶ Let bij het aanbrengen van nieuwe batterijen op de plaats van de plus-/minpool.

OPMERKING
Lege, verbruikte batterijen kunnen gaan lekken en de afstandsbediening beschadigen.

- ▶ Verwijder de batterijen als de afstandsbediening langere tijd niet wordt gebruikt.

Geen aanspraak op garantie voor schade door lekkende batterijen.

11 Storingen

Hieronder staan maatregelen voor het verhelpen van storingen. Mochten deze maatregelen geen resultaat hebben, neem dan contact op met de Truma Service.

11.1 Instabiele voedingsspanning

Als het airconditioningsysteem op een stabiele stroomvoorziening wordt gestart, schakelt de compressor na 3 minuten in.

Als de stroomvoorziening niet voldoende stabiel is (instabiele spanning / frequentie), schakelt het toestel tijdens gebruik uit.

Controleer de volgende mogelijke foutoorzaken:

- ► Controleer de landstroombron.
- ► Controleer of de omvormer / generator voldoet aan de parameters die in de handleiding worden aanbevolen.
- ► Als er al andere gebruikers het stroomnet belasten (bijv. magnetron), schakel deze dan uit en probeer het opnieuw.
- ► Controleer de landstroomkabel, houd deze zo kort mogelijk.
- ► Controleer bij het werken met een omvormer de laadstatus van de accu.

ⓘ Zodra een stabiele stroomvoorziening is hersteld, start het systeem automatisch weer op zonder dat het handmatig hoeft te worden ingeschakeld.

11.2 Fouten zoeken

Fout	Oorzaak / maatregel
Toestel koelt niet	• Dooiproces loopt • De op de afstandsbediening ingestelde temperatuur is bereikt of te hoog
Apparaat verwarmt niet	• Apparaat staat op ontdooien (buitentemperatuur tussen 4 °C – 7 °C) • Buitentemperatuur onder 4 °C
Apparaat koelt / verwarmt onvoldoende of in het geheel niet	• Panelen vuil, panelen reinigen • Luchttoevoerwegen buiten vervuild / geblokkeerd
Vocht aan de onderkant van de luchtverdeler	• Ramen en deuren sluiten en ventilatorstand hoog kiezen
Er druppelt water uit de luchtverdeler	• Condensafvoer van de buitenunit verstopt • Toestel naar het dak toe niet goed afgedicht (bijv. afdichting defect) • De installatie staat te schuin
Afstandsbediening werkt niet	• Controleer de batterijen van de afstandsbediening en vervang ze eventueel
Het systeem reageert niet op commando's van de afstandsbediening	• De afstandsbediening bevindt zich buiten bereik • De afstandsbediening is niet gepaard met het airconditioningsysteem
De rode LED in de toets ⏻ van de luchtverdeler knippert	• Er is sprake van een fout in de besturing. • Schakel het airconditioningsysteem uit, wacht even en schakel het weer in. Blijft de rode led branden, neem dan contact op met de Truma Service. Noteer daarvoor de foutcode die wordt weergegeven op het bedieningspaneel. • Het is in sommige gevallen mogelijk dat het systeem in de recirculatiestand blijft werken.
Het systeem schakelt tijdens gebruik vanzelf uit	• Stroomvoorziening controleren
De witte LED op de toets ✱ van de luchtverdeler knippert	• Bluetooth-paring niet mogelijk. Wis overbodige Truma-apps en herhaal het paren.

Als deze maatregelen niet tot het verhelpen van de storing leiden, neem dan contact op met de Truma Service.

12 Verwijdering en recycling

De afstandsbediening en de batterijen mogen niet via het huisvuil worden verwijderd, maar moeten gescheiden via een inzamelpunt worden gerecycled. Daardoor levert u uw bijdrage aan het hergebruik en het kringloopsysteem.

Het toestel moet volgens de wettelijke bepalingen van het land waarin het wordt gebruikt worden verwijderd. Nationale voorschriften en wetgeving (in Duitsland is dit bijv. de verordening m.b.t. de sloop van voertuigwrakken) moeten in acht worden genomen.

WAARSCHUWING
Brandgevaar door verlies van koudemiddel

► Het koudemiddelcircuit bevat het licht ontvlambare en brandbare koudemiddel R 290 en mag alleen in de fabriek of servicewerkplaats worden geopend.

13 Accessoires

Truma iNetX Panel, Truma iNetX Panel Pro

Truma iNet X Panel/Truma iNet X Panel Pro met kleurendisplay en touchscreenbediening voor de aansturing van alle met TIN-bus compatible Truma-apparatuur ook middels de Truma App via Bluetooth.

- De functie automatische klimaatregeling regelt automatisch de verwarming en het airconditioningsysteem tot aan de gewenste temperatuur in het voertuig

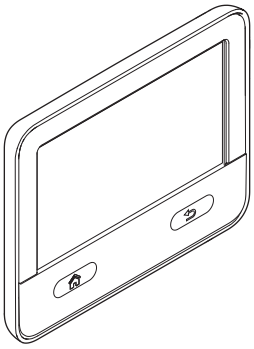

Afb. 17

14 Technische gegevens

Gemeten volgens EN 14511 c.q. Truma-testcondities

	Aventa compact	Aventa compact plus
Bedrijfsspanning	230 V – 240 V AC, 50 Hz	
Nominaal stroomverbruik Koelen	3,3 A	4,9 A
Nominaal stroomverbruik Verwarmen	1,6 A	2,1 A
Nominale koelcapaciteit	1600 W	2070 W
Verwarmingscapaciteit nominaal (warmtepomp)	1200 W	1500 W
Luchtvolumestroom	330 m^3/h	350 m^3/h
Omgevingstemperatuur tijdens gebruik	16 °C – 45 °C (koelstand) 4 °C - 30 °C (verwarmingsstand)	
Maximale schuinstand tijdens gebruik	8 % of 4,5°	
Gewicht	20,5 kg	21,5 kg
Afmetingen (l x b x h)	786 x 577 x 245 mm	
Afmetingen luchtverdeler (l x b x h)	550 x 497 x 45 mm	
Koudemiddel	R 290 (propaan)	
Vulhoeveelheid koudemiddel	124 g	132 g
Aardopwarmingspotentieel (GWP)	3	
CO_2-equivalent	372 g	

CE

Technische wijzigingen voorbehouden!

Algemene typegoedkeuring (ABE) downloaden:
www.truma.com/de/service/download-center/

14.1 Maten (in mm)

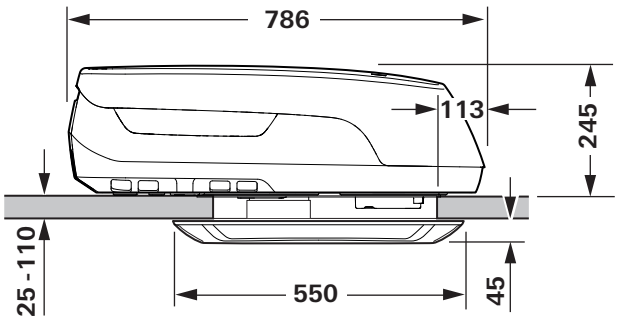

Afb. 18

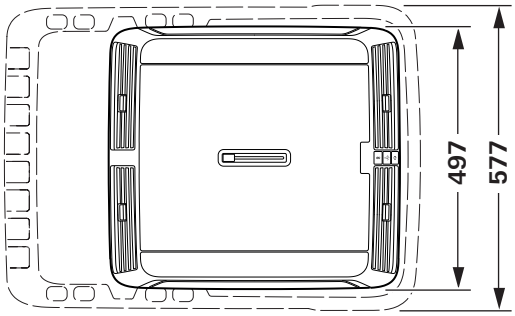

Afb. 19

15 Garantie

Fabrieksgarantieverklaring
Europese Unie, Stand 04/2024

15.1 Omvang van de garantie

Truma verleent als fabrikant van het in deze gebruiksaanwijzing genoemde apparaat de consument een garantie, die eventuele materiaal- en/of fabricagefouten van het apparaat dekt.
Deze garantie geldt in de lidstaten van de Europese Unie alsmede in de landen Verenigd Koninkrijk, IJsland, Noorwegen, Zwitserland en Turkije.
Deze garantie geldt voor de bovengenoemde gebreken, die zich binnen 24 maanden na het sluiten van de koopovereenkomst tussen de verkoper en de consument voordoen. Een consument is de natuurlijke persoon, die als eerste het apparaat van de fabrikant, OEM of leverancier heeft gekocht en het niet in het kader van een commerciële of zelfstandige beroepsmatige activiteit doorverkoopt of bij derden installeert.
De fabrikant of een door Truma geautoriseerde servicepartner zal dergelijke gebreken door nakoming achteraf, dat betekent naar zijn keuze door reparatie of vervangende levering, verhelpen, voor zover niet een van de hieronder genoemde uitsluitingsgronden geldt.
Naar keuze van de fabrikant of een door Truma geautoriseerde servicepartner kunnen het product of onderdelen daarvan ook worden vervangen door eerder geïnstalleerde of gebruikte onderdelen die qua prestaties gelijkwaardig zijn aan nieuwe onderdelen.
Het eigendom over defecte of vervangen onderdelen of apparaten gaat over op de fabrikant of de door Truma geautoriseerde servicepartner. Indien het apparaat op het moment van de reclamatie niet meer wordt gemaakt, kan de fabrikant in geval van een reservelevering ook een soortgelijk product leveren.
Indien de fabrikant op basis van deze fabrieksgarantie garantie verleent, begint de garantietermijn ten aanzien van de gerepareerde of vervangen onderdelen niet opnieuw, maar loopt de oude termijn voor het apparaat door. Tot het uitvoeren van garantiewerkzaamheden zijn uitsluitend de fabrikant zelf of een door Truma geautoriseerde servicepartner gerechtigd. De in het garantiegeval ontstane kosten worden rechtstreeks tussen de door Truma geautoriseerde servicepartner en de fabrikant afgerekend. Bijkomende kosten op grond van gecompliceerde uit- en inbouwomstandigheden van het apparaat (bijv. demontage van meubel- of carrosseriedelen) en voorrijkosten van de door Truma geautoriseerde servicepartner of fabrikant kunnen niet als garantieprestatie worden erkend.
Verdergaande aanspraken op basis van deze fabrieksgarantie, in het bijzonder aanspraken op schadevergoeding van de consument of van derden, zijn uitgesloten. Een en ander laat de voorschriften van de wet op de productaansprakelijkheid (Produkthaftungsgesetz) onverlet.
De wettelijke garantieaanspraken van de consument in geval van gebreken tegen de verkoper in het respectievelijke land van aankoop worden niet door deze garantie beperkt en kunnen onafhankelijk van deze garantie kosteloos ingeroepen worden.
In landen buiten de Europese Unie vallen deze wettelijke rechten op garantieaanspraken onder de voorschriften die gelden in het land waar het apparaat door de consument oorspronkelijk werd aangeschaft.
In individuele landen kan er sprake zijn van additionele garanties, die door de respectievelijke leveranciers (geautoriseerde dealer, Truma Partner) worden uitgesproken. Deze kan de consument direct via zijn leverancier, bij wie hij het apparaat heeft gekocht, afhandelen. Geldig zijn de garantievoorwaarden van het land, waarin de eerste aankoop van het apparaat door de consument heeft plaatsgevonden.

15.2 Uitsluiting van garantie

Er is geen aanspraak op garantie in het kader van deze garantie:

- als gevolg van onoordeelkundig, niet geschikt, foutief, nalatig of oneigenlijk gebruik van of omgang met het apparaat;
- in geval van een ondeskundige installatie, montage of ingebruikname die in strijd is met de gebruiksaanwijzing en inbouwhandleiding;
- in geval van oneigenlijk gebruik, onoordeelkundige behandeling of bediening die in strijd is met de gebruiksaanwijzing en inbouwhandleiding, met name bij het niet in acht nemen van onderhoudsvoorschriften, verzorgingsrichtlijnen en waarschuwingen of bij het gebruik van defecte apparaten;
- indien in- en uitbouw, reparaties of andere ingrepen worden uitgevoerd door geautoriseerde personen of door de consument zelf;
- voor verbruiksmaterialen, slijtende onderdelen en bij natuurlijke afslijting (slijtage);
- als het apparaat voorzien is van reserve-, aanvullende of bijkomende onderdelen die geen originele onderdelen van de fabrikant zijn of niet door de fabrikant zijn goedgekeurd; dit geldt in het bijzonder bij netwerkbesturing van het apparaat, als de besturingseenheden en software niet door Truma zijn goedgekeurd of als de Trumabesturing (bijv. Truma CP plus, Truma iNet Box, Truma iNet X Pro Panel, Truma iNet X Panel, Truma iNet X Connect, Truma iNet X Interface o.i.d.) niet uitsluitend gebruikt wordt voor de besturing van Truma-apparaten of door Truma vrijgegeven apparaten;
- in geval van beschadiging door ongerechtigheden (bijv. olie, weekmakers in gas), chemische of elektrochemische invloeden in het water of als het apparaat anderszins in contact is gekomen met ongeschikte stoffen (bijv. chemische producten, ontvlambare stoffen, ongeschikte reinigingsmiddelen);
- in geval van schade door abnormale milieu- of voor het gebruik van de zaak ongeschikte gebruiksomstandigheden;
- in geval van schade door overmacht of natuurrampen en door andere invloeden, waarvoor de fabrikant niet verantwoordelijk is;
- in geval van schade die te herleiden is tot een onoordeelkundig transport;

- in geval van veranderingen aan het apparaat inclusief die aan reserveonderdelen, complementaire onderdelen of toebehoren en de installatie ervan, met name van de rookgasafvoer of van de schoorsteen door de consument of door derden;
- als gevolg van opzettelijke of nalatige beschadiging.

15.3 Claimen van de garantie

De naam en het adres van de fabrikant en garantieverlener luiden:

Truma Gerätetechnik GmbH & Co. KG
Truma Servicecentrum
Wernher-von-Braun-Straße 12
85640 Putzbrunn, Duitsland

De garantie dient bij een door Truma geautoriseerde servicepartner of bij het Truma Servicecentrum te worden geclaimd. Alle adressen en telefoonnummers zijn te vinden op www.truma.com in het gedeelte ‚Service'. Om een soepele afhandeling te garanderen, verzoeken wij bij het opnemen van contact de volgende informatie bij de hand te houden:

- gedetailleerde beschrijving van het gebrek
- serienummer van het apparaat
- Aankoopdatum

De door Truma geautoriseerde servicepartner of het Truma Servicecentrum bepalen telkens de verder te volgen werkwijze. Om eventuele transportschade te voorkomen, mag het betreffende apparaat uitsluitend na voorafgaand overleg met de door Truma geautoriseerde servicepartner of het Truma Servicecentrum worden verzonden. Wij verzoeken af te zien van het opsturen zonder voorafgaand overleg.
Wordt het garantiegeval door de fabrikant erkend, dan neemt de fabrikant de transportkosten voor zijn rekening. Is er geen sprake van een garantiegeval, dan wordt de consument daarover geïnformeerd en komen de reparatie- en transportkosten voor zijn rekening.

Indholdsfortegnelse

1 Om denne vejledning 21
1.1 Målgruppe 21
1.2 Symboler og afbildninger 21
1.3 Advarsler 21

2 Anvendelse 21
2.1 Tilsigtet brug 21
2.2 Ikke-tilsigtet brug 21
2.3 Montering, afmontering, ombygning 21

3 Sikkerhedshenvisninger 22
3.1 Generel sikkerhed 22
3.2 Forpligtelser for bruger / indehaver af køretøjet 22
3.3 Sikker drift 22
3.4 Forholdsregler ved fejl 22

4 Produktbeskrivelse 23
4.1 Luftfordeler 23
4.2 Varianter betjeningsdel 23
4.3 Opbygning 23
4.4 Funktion 23
4.5 Kondensatafløb 23
4.6 Produktmærkning 23
4.7 Luftfordeling i køretøjets indre 24

5 Betjening 25
5.1 Fjernbetjening Aventa 2.G (Bluetooth) 25
5.2 Andre betjeningselementer 26

6 Ibrugtagning 26
6.1 Oplysninger om ibrugtagning 26
6.2 Kobling af fjernbetjening med klimasystem . . . 26

7 Drift 27
7.1 Henvisninger til brug af klimasystemer 27
7.2 Tænde og slukke for klimasystemet 27
7.3 Driftsmåder 28
7.4 Indstilling af ventilator 29
7.5 Indstilling af rumtemperatur 29
7.6 Tænd og dæmp omgivelsesbelysningen (kun luftfordeler Premium) 29
7.7 Indstilling af klokkeslæt 29
7.8 Indstil timeren 29

8 Rengøring og pleje 30
8.1 Rengøring af panelerne i luftfordeleren 30
8.2 Hold luftindtag og -udtag fri 30
8.3 Hold kondensafløbet frit 31

9 Reparation 32

10 Vedligeholdelse og reparation 32
10.1 Fjernbetjeningens batteriskift 32

11 Fejl 33
11.1 Ustabil forsyningsspænding 33
11.2 Fejlfinding 33

12 Bortskaffelse og genanvendelse 34

13 Tilbehør 34

14 Tekniske data 35
14.1 Mål (i mm) 35

15 Garanti 36
15.1 Omfang af garantien 36
15.2 Bortfald af garantien 36
15.3 Udnyttelse af garantien 37

1 Om denne vejledning

Denne vejledning gælder for:

- Aventa compact 2.G
- Aventa compact plus 2.G

i det følgende kaldet klimasystem eller Aventa.

1.1 Målgruppe

Denne vejledning er henvendt til brugeren.

ⓘ Af hensyn til læsevenligheden gøres der ikke brug af kønsspecifik differentiering. Tilsvarende begreber gælder for alle køn af hensyn til ligebehandling.

1.2 Symboler og afbildninger

Symbol	Betydning
⚠	Advarsel om personfare
	Fagfolk
ⓘ	Yderligere oplysninger om forståelse eller optimering af arbejdsforløb.
▶	Symbol for handlingstrin. Her skal der gøres noget. Ved flere foranstaltninger skal rækkefølgen overholdes.
(Fig. 3-1)	Henvisning til et billede f.eks. figur 3 – nummer 1

1.3 Advarsler

I denne vejledning bruges advarsler til at advare mod personskade og materielle skader.

▶ Advarsler skal altid læses og overholdes.

Advarselsord	Betydning
FARE	Personfare. Manglede overholdelse medfører dødsfald eller alvorlige kvæstelser.
ADVARSEL	Personfare. Manglede overholdelse kan medføre dødsfald eller alvorlige kvæstelser.
FORSIGTIG	Personfare. Manglede overholdelse kan medføre lettere kvæstelser.
BEMÆRK	Oplysninger om, hvordan materielle skader undgås.

2 Anvendelse

2.1 Tilsigtet brug

Det tagmonterede klimasystem Aventa compact (plus) 2.G / Aventa comfort 2.G er kun godkendt til installation på taget af en autocamper (motorcaravan) i køretøjsklasse M1 og campingvogne (caravans) i køretøjsklasse O med lovpligtig sikkerhedsventilation i henhold til EN 721.
Den er udelukkende beregnet til privat brug og til klimatisering i hjemmet.
Om muligt skal klimasystemet bruges med lukkede vinduer og døre.

2.2 Ikke-tilsigtet brug

Enhver brug ud over den tilsigtede brug er forbudt.

Dette gælder f.eks. for montering og drift i:

- både og andre skibe,
- jagt-/skovhytter, sommerhuse eller fortelte,
- mobilhomes, byggetrailere
- Lejligheder og huse
- Byggemaskiner, landbrugsmaskiner
- madvogn

Brug ikke klimasystemet i højder over 2.000 m eller uden for den angivne driftstemperatur (se »14 Tekniske data« på side 35).
Defekte klimasystemer må ikke anvendes. Klimasystemer, der er installeret eller anvendes i strid med brugs- og monteringsvejledningerne, må ikke anvendes.

2.3 Montering, afmontering, ombygning

Kun fagkyndigt og uddannet personale (fagfolk) må montere og reparere Truma-produktet samt gennemføre funktionskontrollen under overholdelse af monterings- og brugsanvisningen samt de aktuelt anerkendte tekniske regler. Fagfolk er personer, der på grund af deres faglige uddannelse og kurser, deres kendskab og erfaringer med Truma-produkter og de relevante standarder kan gennemføre det nødvendige arbejde korrekt og kan identificere mulige farer.

For ikke-fagfolk gælder:

▶ Undlad at åbne klimasystemet.

▶ Klimasystemet må ikke monteres, det må hverken installeres andre steder eller i andre køretøjer.

▶ Klimasystemet må hverken afmonteres, ombygges eller repareres alene.

▶ Monterings-, afmonterings- og ombygningsarbejder må kun udføres af fagfolk.

3 Sikkerhedshenvisninger

3.1 Generel sikkerhed

Manglende overholdelse af bestemmelserne i brugsanvisningen kan medføre alvorlige materielle skader og udgøre en alvorlig risiko for personers liv og helbred.

- ► Læs sikkerhedsanvisningerne og følg dem nøjagtigt, så farer og skader for mennesker og materielle værdier kan undgås.
- ► Lokalt gældende love, direktiver og standarder om brugen og driften af klimasystemet skal overholdes.
- ► Kølekredsløbet indeholder det letantændelige og brændbare kølemiddel R 290 og må kun åbnes på fabrikken eller på serviceværkstedet.
- ► Dette anlæg kan anvendes af børn fra 8 år samt af personer med nedsatte fysiske, sensoriske eller mentale evner eller manglende erfaring og viden, hvis de er under opsyn eller er blevet instrueret i sikker brug af anlægget og forstår de dermed forbundne farer.

  Børn må ikke lege med anlægget.

3.2 Forpligtelser for bruger / indehaver af køretøjet

3.2.1 Sikkerhed via denne brugsanvisning

Brugsanvisningen er et vigtigt dokument og en del af produktet. Den henvender sig til brugeren og indeholder sikkerhedsrelevante oplysninger. Kun de procedurer, som er angivet i brugsanvisningen, er sikre.
Hvis brugsanvisningen ikke følges, kan personer komme alvorligt til skade, eller klimasystemet kan blive beskadiget.

- ► Læs og overhold oplysningerne for sikker drift inden ibrugtagning og drift.
- ► Hav altid brugsanvisningen klar ved produktet.

3.2.2 Sikkerhed ved hjælp af vedligeholdelse og reparation

- ► Installation, vedligeholdelse og reparation må kun udføres af fageksperter, som er bekendt med farerne ved håndtering af elektriske enheder, kølemidler og klimasystemer. Forkert arbejde kan resultere i betydelige farer.
- ► Der må især ikke skrues lange skruer eller lignende i nærheden af klimasystemet, da det kan beskadige klimasystemet og få kølemidlet til at sive ud.
- ► Åbning af systemet, løsning af fastgørelsespunkter, montering, afmontering, kontrol og reparation må kun udføres af fageksperter.
- ► Anvendelsen / brugen af varm- og damprensere er ikke tilladt.
- ► Når du rengør bilen, skal du sørge for, at der ikke kommer vand ind i klimasystemet (f.eks. må du ikke sprøjte vand direkte ind i klimasystemets åbninger).
- ► Grib ikke ind i apparatet, da der er risiko for forbrændinger ved varme dele.

3.2.3 Sikkerhed gennem godkendt strømforsyning

- ► For at sikre en problemfri drift og for at undgå skader må der til spændingsforsyningen kun anvendes kilder med ren sinuskurve (f.eks. spændingstransformer, generator) uden spændingsspidser.

3.3 Sikker drift

- ► Køretøjets tvungne ventilationsåbninger skal altid være frie, især i længere perioder med inaktivitet (f.eks. vinteropbevaring).
- ► Luftindgangene / luftudgangene på den udvendige enhed og på luftfordeleren må aldrig blokeres.
- ► Fingre eller genstande må ikke stikkes ind i ventilationsristene.
- ► I tilfælde af brand må der ikke slukkes med vand. Der er risiko for elektrisk stød.
- ► Brug kun klimasystemet, hvis huset og kablerne er ubeskadigede.
- ► **Elektrisk stød pga. ubeskyttede, beskadigede strømkabler.**

I tilfælde af beskadigelse af et netkabel:

- ► Sluk for spændingsforsyningen, f.eks. via sikringer, eller fejlstrømsafbrydere (FI) i køretøjets hovedfordeling. Frakobl landstrøm. De skal sikres mod at kunne tændes igen.
- ► Overlad udskiftning af strømledningen til producenten, kundeservice eller fagfolk.

Brandfare pga. overophedet kabeltromle.

Hvis strømtilførslen til køretøjet føres via en kabeltromle, kan et højt strømforbrug medføre opvarmning af det oprullede kabel.

- ► Kabeltromlen skal rulles helt ud.

3.4 Forholdsregler ved fejl

- ► Fjern fejl med det samme.
- ► Afhjælp kun selv de fejl, hvor afhjælpningen er beskrevet i kapitlet »11 Fejl« på side 33.
- ► Ved fejl, som du ikke selv kan afhjælpe, skal du kontakte Truma Service.

3.4.1 Hvad skal du gøre ved usædvanlige lyde og lugte?

- ► Sluk for tagklimasystemet.
- ► Få tagklimasystemet undersøgt af en fagekspert.

4 Produktbeskrivelse

Klimasystemet fås i tre varianter:

- Aventa compact 2.G
- Aventa compact plus 2.G
- Aventa comfort 2.G

Alle varianter fås i to farver (sort, hvid).
Truma klimasystemet Aventa er beregnet til montering på køretøjets tag.

4.1 Luftfordeler

- Luftfordeler (begrænsede justeringsmuligheder for luftudtagene)
- Luftfordeler Premium (Ambient Light, flere justeringsmuligheder for luftudtagene)

Begge versioner fås i to farver (stone, cappucino).

4.2 Varianter betjeningsdel

- Fjernbetjeningen Aventa 2.G (Bluetooth) via iNet X Interface AC (valgfrit)
- Truma iNet X Panel, iNet X Pro Panel (valgfrit)
- Truma App via Truma iNet X Interface (valgfrit)
- Køretøjsproducentens betjeningsdel (CAN-bus)

4.3 Opbygning

Klimasystemet består af den udvendige enhed, en luftfordeler og en fjernbetjening.

4.3.1 Udvendig enhed

Klimasystemets udvendige enhed (Fig. 1-1) er monteret på taget (Fig. 1-2) af køretøjet.

4.3.2 Luftfordeler

Klimasystemets luftfordeler (Fig. 1-3) er fastgjort til loftet (Fig. 1-2) i køretøjets indre.

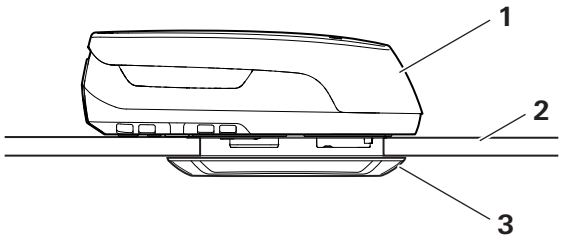

Fig. 1

4.4 Funktion

Kompressorklimasystemer fungerer på samme måde som et køleskab: Kølemidlet cirkulerer i et lukket kredsløb. Det gasformede kølemiddel fortættes i en varmeveksler ved hjælp af trykket i kompressoren. Fordamperen trækker varmen og fugten ud af luften fra kabinen og leder dampen ud i det fri.

En ventilator fordeler den afkølede og affugtede luft ind i køretøjets indre via luftfordelingssystemet. Tagklimasystemet sørger for kølig luft i køretøjet.

Klimasystemet kan også fungere som en varmepumpe og opvarme køretøjet.

4.5 Kondensatafløb

Kondensatet ledes bort via køretøjets tag. Til dette formål er der huller på undersiden af den udvendige enhed, som kondensvandet løber igennem

ⓘ Der kan dannes vandpytter under eller ved siden af køretøjet, hvis klimasystemet kører i længere tid.

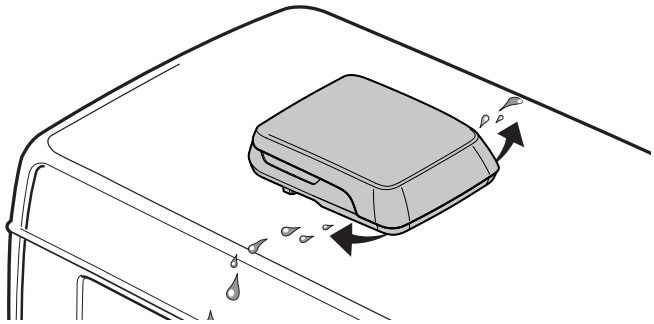

Fig. 2

4.6 Produktmærkning

Apparattypen og serienummeret er trykt på typeskiltene.

4.6.1 Typeskilt klimasystem

På undersiden af klimasystemet i området omkring luftfordeleren er der et typeskilt med klimasystemets data (Fig. 3-1).

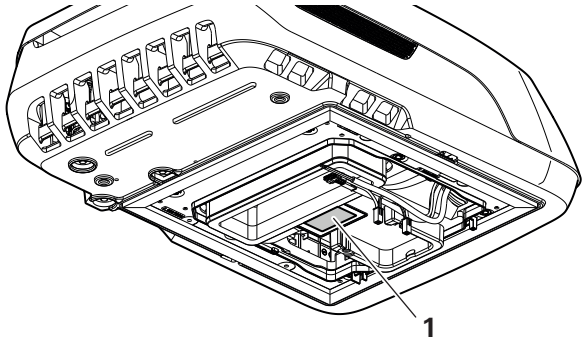

Fig. 3

Der følger to ekstra typeskilte (duplikater) med klimasystemet. Disse typeskilte anbringes på brugsanvisningens bagside af køretøjsproducenten og på et let tilgængeligt sted i køretøjet.

4.6.2 Typeskilt luftfordeler

Luftfordeleren har et typeskilt på indersiden af enheden, som først er synligt efter afmonteringen.

4.6.3 Typeskilt fjernbetjening

Der er et klistermærke med fjernbetjeningens data på indersiden af batteridækslet.

4.7 Luftfordeling i køretøjets indre

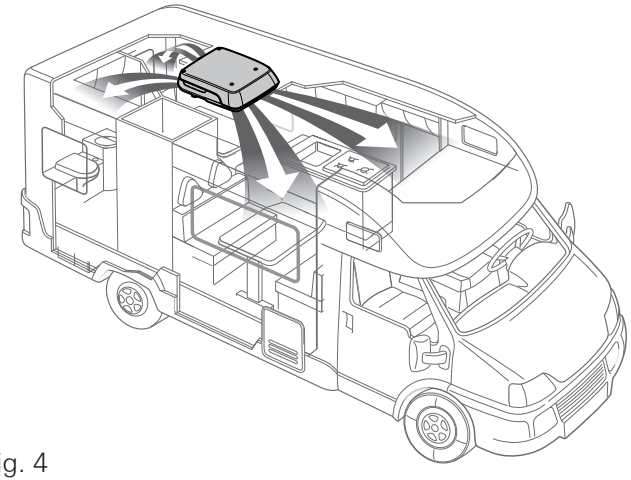

Fig. 4

Rumluften suges ind via luftfordeleren. I kølefunktionen afkøles den varme rumluft af klimasystemet og strømmer direkte ind i køretøjets indre via luftfordeleren. I varmefunktionen opvarmes den kølige rumluft. Luftfordeleren sidder under loftet.

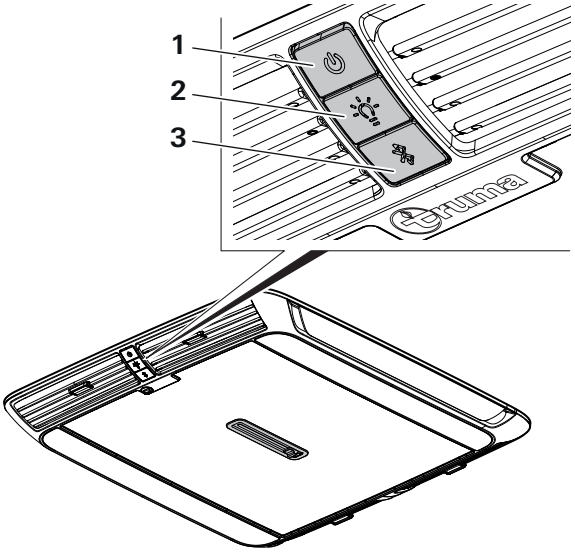

Fig. 5

1 Tænd-/sluk-kontakt
2 Lyskontakt til omgivelsesbelysning (kun luftfordeler Premium)
3 Parringtast

ⓘ 30 sekunder efter tændingen skjules belysningen af den trykkede tast for ikke at forstyrre i mørke.

Luftfordeleren har fire individuelt justerbare udgange. Dermed kan luftstrømmen doseres og fordeles jævnt og trækfrit i hele køretøjet. Da luftfordeleren er udformet meget fladt, forstyrrer den stort set ikke gennemgangen.

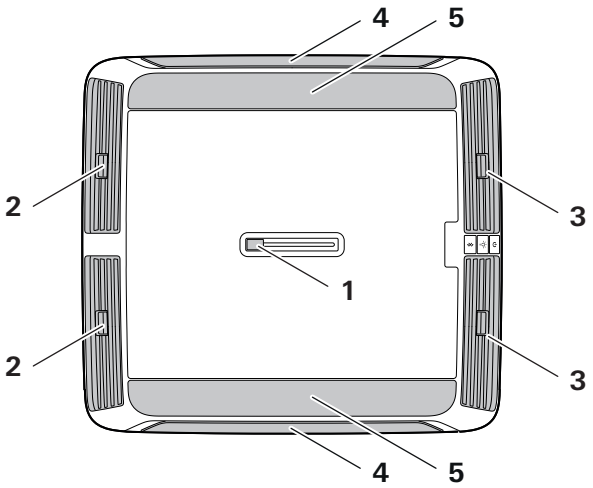

Fig. 6

1 Skyder (luftfordeling for / bag)
2 Luftjustering (bagest i kørselsretning)
3 Luftjustering (forrest i kørselsretning)
4 Paneler i siden (mørtelgrå eller gråbeige)
5 Panler LV (vinterhvid eller ren hvid)

Luftstrømmen kan doseres mellem forreste og bageste køretøjsområde.

4.7.1 Loft / gulv

Luftstrømmen kan ledes fra loftet til gulvet.

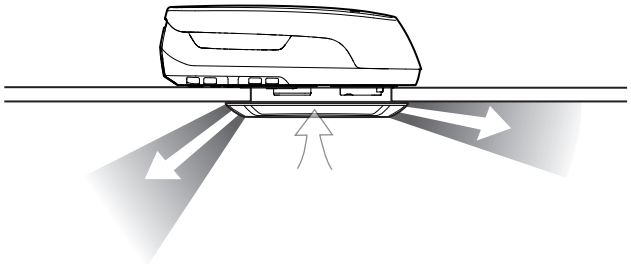

Fig. 7

4.7.2 Højre / venstre (kun luftfordeler Premium)

Hhv. to luftudgange foran og bagved, der kan indstilles separat.

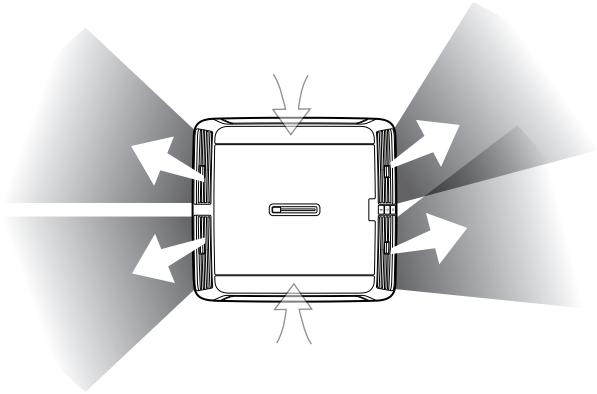

Fig. 8

4.7.3 Omgivelsesbelysning (kun luftfordeler Premium)

Omgivelsesbelysningen tændes og slukkes ved hjælp af lyskontakten på luftfordeleren (Fig. 5-2). Hvis lyskontakten holdes nede, kan lyset dæmpes. Gør det ved at trykke og holde nede, indtil den ønskede dæmpning er nået, og slip herefter. Dæmpningen gemmes efter slukning.

5 Betjening

5.1 Fjernbetjening Aventa 2.G (Bluetooth)

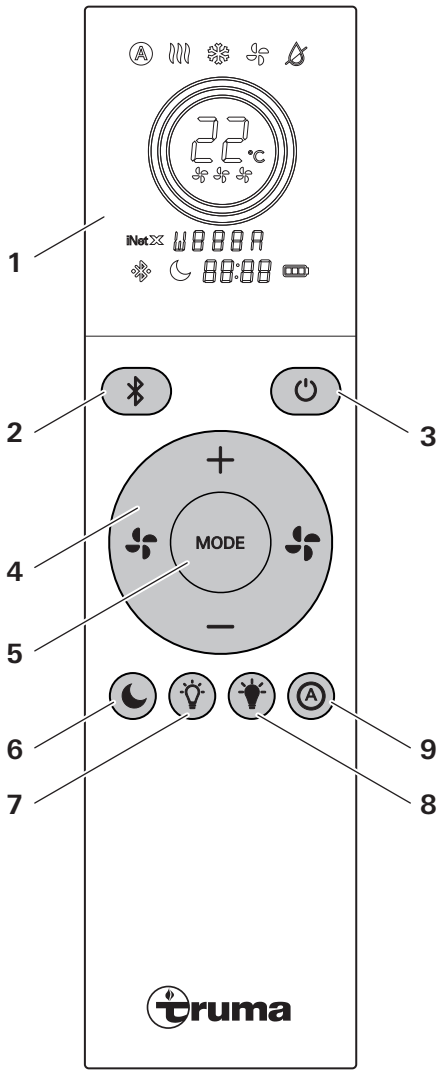

Fig. 9

1 Display (se Fig. 10)
2 Parringtast (Bluetooth)
3 Tænd/sluk-tast
4 Enhedsstyring (vippe):
Ventilatortrin (venstre / højre)
Måltemperatur (op / ned)
5 Driftsfunktion (køling / opvarmning / ...)
6 Natfunktion
7 Omgivelsesbelysning off (1 tryk), mørkere (tryk og hold nede) [1]
8 Omgivelsesbelysning on (1 tryk), lysere (tryk og hold nede) [1]
9 Automatisk drift

[1]: Kun luftfordeler Premium

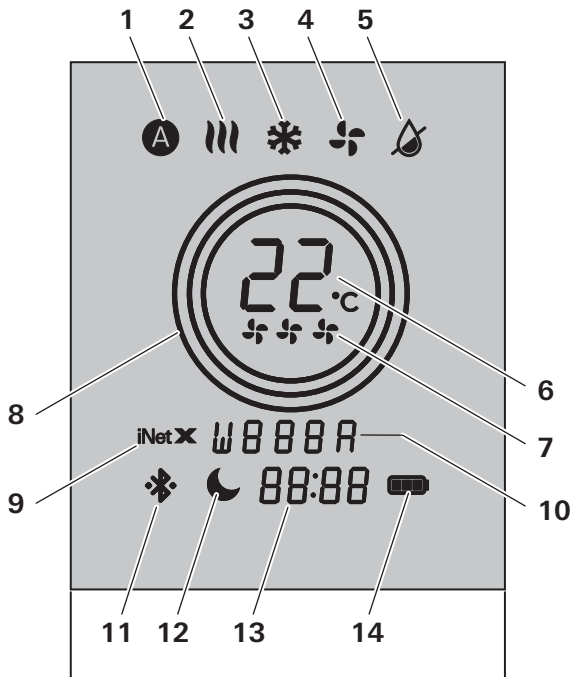

Fig. 10

1 Automatisk drift
2 Varmedrift
3 Køledrift
4 Recirkulationsdrift
5 Affugtningsdrift
6 Måltemperatur (°C)
7 Ventilationstrin
8 Aktivitetsdisplay køling / varme / ventilation
9 iNet X Status
10 Fejlkode
11 Bluetooth-status
12 Natfunktion
13 Klokkeslæt
14 Batteristatus

ⓘ De symboler, der vises på displayet, bliver synlige alt efter indstillingen.

5.2 Andre betjeningselementer

Aventa kan ud over fjernbetjeningen Aventa 2.G (Bluetooth) også styres ved hjælp af følgende betjeningsenheder:

- Truma iNet X Panel, iNet X Pro Panel (valgfrit)
- Truma App via Truma iNet X Interface (valgfrit)
- Køretøjsproducentens betjeningsdel (CAN-bus)

Overhold den pågældende betjeningsvejledning.

6 Ibrugtagning

6.1 Oplysninger om ibrugtagning

► Hvis der er brug for en ny fjernbetjening eller en reservefjernbetjening, skal den forbindes med klimasystemet.

6.2 Kobling af fjernbetjening med klimasystem

► Sæt batterier i fjernbetjeningen.

► Tryk på parringtasten på luftfordeleren.

ⓘ Parringtasten på luftfordeleren begynder at blinke.

► Tryk herefter på parringtasten på fjernbetjeningen.

ⓘ Så snart parringtasten på luftfordeleren lyser konstant i 10 sekunder, er fjernbetjeningen parret med klimasystemet.

7 Drift

7.1 Henvisninger til brug af klimasystemer

7.1.1 Kontrol af strømforbrug

Truma anbefaler en strømforsyning, der er beregnet til 10A. Under drift under standardbetingelser ligger strømforbruget under denne værdi.

► Før du tænder, skal du kontrollere, at campingpladsen er tilstrækkeligt sikret.

► Kontrollér, at spændingskilden, som bruges til fælles drift af klimasystemet og de andre tilsluttede enheder, er tilstrækkeligt sikret.

7.1.2 Drift med generator eller omformer

Det er muligt at bruge klimasystemet med en omformer eller generator. Følgende specifikationer anbefales:

- Omformertype: Rent sinus-spændingsforløb
- Nominel spænding: 230 V AC
- Frekvens: 50 Hz. +/- 10 %
- Belastninger: resistive og induktive
- Anbefalet effekt: min. 2000 W (ved maks. 45 °C omgivelsestemperatur)

BEMÆRKNING
En forkert spændingsforsyning kan føre til skader og funktionsfejl i klimasystemet.

► Til spændingsforsyning må der kun bruges kilder med et rent sinusforløb (f.eks. spændingstransformer, generator) og uden spændingsspidser.

7.1.3 Hældning

For at undgå, at kompressoren løber tør og bliver slidt i utide, må klimasystemet ikke bruges på hældninger, som er større end 8 % / 4,5°.

BEMÆRK
Materielle skader på grund af parkering af køretøjet på en sidelæns hældning.
Kondensafløbet er ikke garanteret. Kompressorens levetid og funktion forringes.

► Parkér køretøjet med en maksimal hældning på 8 % i tværgående og længdegående retning.

7.1.4 Reduktion af varmestråling

For at spare energi og afkøle boligarealet hurtigere:

► Parkér bilen i skyggen.

► Træk persienner eller gardiner for.

► Rengør køretøjets tag regelmæssigt, da snavsede tage opvarmes kraftigere.

7.1.5 Optimering af indeklima

For at opnå et sundt indeklima, bør forskellen mellem den indvendige og den udvendige temperatur ikke være indstillet for højt.

Den cirkulerede luft renses og tørres under driften. Med tørringen af den fugtigtvarme luft opnås et behageligt rumklima, selv ved små temperaturforskelle.

► Udluft køretøjet grundigt, inden klimasystemet tages i drift, for at få den ophobede varme luft ud af køretøjet.

► Hold alle døre og vinduer lukkede under driften for at forhindre, at der dannes kondens på luftfordeleren. Derved minimeres også energiforbruget.

► Styr luftstrømmen i rummet, så den holder luften i rummet i bevægelse.

7.1.6 Indstillinger for hurtigere afkøling

- Indstil blæseren til højeste niveau
- Bring den vandrette luftfordeling i midterposition mellem forreste og bageste del
- Placér lodret luftfordeling på loftet

7.2 Tænde og slukke for klimasystemet

Klimasystemet kan tændes og slukkes med fjernbetjeningen.

ⓘ Klimasystemet kan også styres via betjeningsdele, som er installeret i køretøjet, f.eks. det valgfrie iNetX-panel. Hvis der er installeret en betjeningsdel fra en tredjepart, henvises der til brugsanvisningen.

Hvis fjernbetjeningen ikke er lige ved hånden eller batterierne i fjernbetjeningen er flade, kan klimasystemet også tændes og slukkes manuelt ved hjælp af tænd/sluk-kontakten på luftfordeleren. Klimasystemet kører ved 22 °C, når det er tændt i automatisk drift.

7.2.1 Tilkobling af klimasystemet (fjernbetjening)

► Tryk på tasten ⏻ på fjernbetjeningen.
(Hvis fjernbetjeningen er i standby-modus: Tryk tasten ⏻ på fjernbetjeningen to gange)

De indstillede symboler vises på fjernbetjeningens display.
Klimasystemet er tændt.
De sidste indstillinger er aktive.

7.2.2 Sluk for klimasystemet (fjernbetjening)

► Tryk på tasten ⏻ på fjernbetjeningen.

Nu visese kun klokkeslættet på fjernbetjeningens display.
Klimasystemet er slukket.

7.2.3 Tænd for klimasystemet (luftfordeler)

► Tryk på tasten ⏻ på luftfordeleren (Fig. 5-1) i ét sekund.

LED'en på tasten ⏻ lyser op i 30 sekunder og slukker derefter.
Klimasystemet er tændt.
Klimasystemet starter med følgende indstillinger:
Automatisk drift, temperatur: 22 °C.

7.2.4 Slukning af klimasystemet (luftfordeler)

► Tryk på tasten ⏻ på luftfordeleren (Fig. 5-1) i et sekund

LED'en på tasten ⏻ slukker.
Klimasystemet er slukket.

7.2.5 Automatisk genstart efter afbrydelse af spændingsforsyningen

Hvis klimasystemet kobles fra strømforsyningen uden at blive slukket manuelt, tændes det automatisk igen, næste gang det tilsluttes spændingsforsyningen.
Selv efter en enhedsrelateret afbrydelse på grund af ustabil spændingsforsyning genstarter enheden automatisk, så snart en stabil spændingsforsyning er genoprettet.

7.3 Driftsmåder

Betjeningen er beskrevet nedenfor ved hjælp af Bluetooth-fjernbetjeningen. Betjeningen med Truma iNet X panelet eller Truma App'en er beskrevet i den pågændende brugsanvisning.

Klimasystemet har følgende driftsmåder:

Symbol	Funktion
❄	Køledrift
≋	Varmedrift
Ⓐ	Automatisk drift
✣	Cirkulationsluftdrift
💧	Affugtning
☾	Natfunktion

7.3.1 Køledrift

I køledriften affugtes og afkøles rumluften.

► Tryk på tasten MODE en eller flere gange, indtil symbolet ❄ vises på displayet.

Aktivitetsdisplayet (Fig. 10-8) skifter til blåt, mens klimasystemet er i køledrift.
Aktivitetsdisplayet skifter til hvidt, når den indstillede rumtemperatur er nået.
Blæseren kører videre til ventilation.

ⓘ Køledriften kan aktiveres med en lille tidsforsinkelse, når køledriften er blevet aktiveret.

Ved køleprocessen affugtes luften. Hvis luftfugtigheden i køretøjet er meget høj i begyndelsen af køleprocessen, kan der opstå fugt på undersiden af luftfordeleren. I dette tilfælde:

► Hold døre og vinduer lukkede

► Vælg det højeste effektniveau

7.3.2 Varmedrift

I varmedrift fungerer klimasystemet som en varmepumpe og opvarmer køretøjets indre.

► Tryk på tasten MODE en eller flere gange, indtil symbolet ≋ vises på displayet.

Aktivitetsdisplayet (Fig. 10-8) skifter til rødt, mens klimasystemet er i varmedrift.
Aktivitetsdisplayet skifter til hvidt, når den indstillede rumtemperatur er nået.
Blæseren kører videre til ventilation.

ⓘ Efter forudgående køledrift starter varmedriften evt. med en mindre forsinkelse.

7.3.3 Automatisk drift

I automatisk drift kører klimasystemet i køle- eller varmedrift afhængigt af rumtemperaturen for at opnå den indstillede rumtemperatur.

► Tryk på tasten MODE en eller flere gange, indtil symbolet Ⓐ vises på displayet.

► Alternativt kan du trykke på tasten Ⓐ for at vælge direkte.

- Aktivitetsdisplayet (Fig. 10-8) skifter til rødt, når klimasystemet er i varmedrift.
- Aktivitetsdisplayet skifter til blåt, når klimasystemet er i køledrift.
- Aktivitetsdisplayet skifter til hvidt, når den indstillede rumtemperatur er nået.

ⓘ Køle-/blæsertrinene justeres i automatisk drift sådan, at køretøjet først afkøles hurtigt og derefter, når måltemperaturen nærmer sig, reduceres i en sådan grad, at klimasystemet arbejder så stille som muligt.

ⓘ Automatisk drift kan aktiveres med en lille tidsforsinkelse, når køletilstanden er blevet aktiveret.

7.3.4 Cirkulationsluftdrift

I cirkulationsluftdrift cirkuleres indeluften.

► Tryk på tasten MODE en eller flere gange, indtil symbolet ✣ vises på displayet.

7.3.5 Natfunktion

I natfunktion kører den indre og ydre blæser med lavt omdrejningstal og er derfor særlig lydsvag.
Natfunktionen deaktiverer den valgte indstilling for blæsertrinnet (lav, medium, høj) ogaktiverer køle- eller varmedriften.

► Tryk på tasten ☾ .

Displayet viser symbolerne ❄ og ☾ .
Natfunktionen er indstillet.

Hvis du trykker på tasten igen, slås natfunktionen fra. Derefter kører klimasystemet igen med de tidligere indstillinger.

7.3.6 Affugtning

Med driften affugtning reduceres luftfugtigheden i rummet. Det valgte ventilatortrin (lav, mellem, høj) deaktiveres, og køledriften aktiveres.

► Tryk på tasten MODE en eller flere gange, indtil symbolerne ❄ og 💧 vises på displayet.

Klimasystemet affugter rummet.

Affugtningen afsluttes ved at trykke på tasten MODE. Klimasystemet kører med de tidligere indstillinger.

7.4 Indstilling af ventilator

Blæseren til indeluften har tre effektniveauer.

Symbol	Effektniveau
(uden)	Automatisk ventilatorstyring
	lavt
	middel
	højt

► Tryk på tasten eller en eller flere gange for at vælge det ønskede effektniveau. Med tasten reduceres ventilatortrinnet, og med tasten øges det.

Ventilatorens ønskede effektniveau vises på displayet. Det ønskede effektniveau er indstillet.

ⓘ I køle-/varmedriften tilpasses ikke kun ventilatortrinnet, men også kompressorhastigheden.

ⓘ I tilstanden »Automatisk ventilatorstyring« styres ventilatorhastigheden automatisk af klimasystemet afhængigt af temperaturforskellen i forhold til rumluften.

7.5 Indstilling af rumtemperatur

Rumtemperaturen kan indstilles i et område fra 16 °C til 30 °C i trin på én grad.

► Indstil rumtemperaturen med temperaturvalgtasterne + og — .

Den ønskede rumtemperaturføler vises på displayet. Den ønskede rumtemperatur er indstillet.

7.6 Tænd og dæmp omgivelsesbelysningen (kun luftfordeler Premium)

Omgivelsesbelysningen kan tændes, slukkes og dæmpes ved hjælp af fjernbetjeningen:

► Tryk 1 x på knappen »omgivelsesbelysning« (Fig. 9-8) for at tænde.

► For at dæmpe op skal du trykke på tasten »omgivelsesbelysning« (Fig. 9-8) og holde den nede, indtil det ønskede dæmpningsniveau er nået, og derefter slippe den.

► For at dæmpe skal du trykke på tasten »omgivelsesbelysning« (Fig. 9-7) og holde den nede, indtil det ønskede dæmpningsniveau er nået, og derefter slippe den.

► For at slukke skal du trykke på knappen »omgivelsesbelysning« (Fig. 9-7) 1 x.

Dæmpningen gemmes efter slukning.

7.7 Indstilling af klokkeslæt

Klokkeslættet på fjernbetjeningen indstilles automatisk, så snart Truma App'en er forbundet med Aventa.

7.8 Indstil timeren

Timeren programmeres via Truma-App'en.

8 Rengøring og pleje

ADVARSEL
Der er risiko for at styrte ned, når man arbejder på køretøjers tage.
Køretøjers tage kan være meget glatte på grund af fugt, isdannelse eller snavs (f.eks. fugtige blade).
- ► Brug faldsikring / sikkerhedssele.
- ► Arbejd fra et stillads eller en stabil stige ved siden af køretøjet.
- ► Brug faste, skridsikre sko.
- ► Få en anden person til at hjælpe.

Når du rengør bilen, skal du sikre, at der ikke kommer vand ind i klimasystem, når du sprøjter, f.eks. med en højtryksrenser.

BEMÆRK
Vand i klimasystemet kan føre til skader og funktionsfejl.
- ► Rengør ikke klimasystemet med en varm- eller damprenser eller en højtryksrenser.
- ► Når du rengør køretøjet med en varm- og damprenser eller højtryksrenser, må du ikke sprøjte direkte ind i klimasystemets åbninger.

Brug ikke skrappe rengøringsmidler eller skarpe genstande. Brug en blød, fugtig klud til at rengøre klimasystemet.

Undlad at bruge benzin, diesel, opløsningsmidler, kemiske rengøringsmidler, alkohol, overfladeaktive stoffer eller blødgørere som rengøringsmidler.

8.1 Rengøring af panelerne i luftfordeleren

Afhængigt af brugsintensiteten skal panelerne i luftfordeleren rengøres. Det anbefales at udføre dette senest hver 12. måned.

BEMÆRK
Drift uden paneler i luftfordeleren fører til skader og tab af ydeevne i klimasystemet
For at opnå problemfri drift må klimasystemet kun betjenes med paneler.
- ► Sørg for, at panelerne er sat i luftfordeleren, før de tages i brug.

► Træk begge paneler af siden på luftfordeleren (Fig. 11-1).

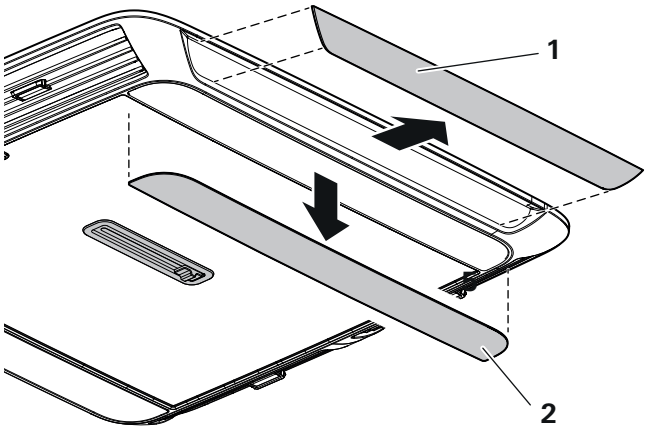

Fig. 11

► Fjern begge paneler fra bunden af luftfordeleren (Fig. 11-2). Det gør du ved at række ind i åbningen i sidepanelet og skubbe det nederste panel ud indefra.

► Vask panelerne under rindende vand.

► Lad panelerne tørre.

► Sæt panelerne op på luftfordeleren igen. Det gør du ved at skubbe panelerne ind på siden og bunden af låsetapperne og klikke dem på plads. Træk først de nederste paneler ind på indersiden af luftfordeleren (Fig. 12-1), tryk dem derefter ind på ydersiden, og klik dem på plads (Fig. 12-1).

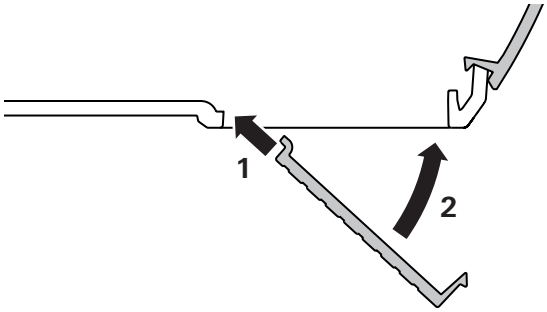

Fig. 12

8.2 Hold luftindtag og -udtag fri

8.2.1 Frirum udvendig enhed

Klimasystemet suger køleluft ind på begge sider af taget og blæser den ud bagtil, efter at den har passeret gennem varmeveksleren. For at garantere sikker drift må luftindtagene og -udtagene ikke blokeres eller justeres. De skal holdes fri for urenheder, f.eks. snavs eller blade, for at sikre en optimal ydelse og luftgennemstrømning. Ellers vil klimasystemets funktion blive påvirket, og der kan opstå skader.
Hold åbninger fri for sne under vinterdrift.

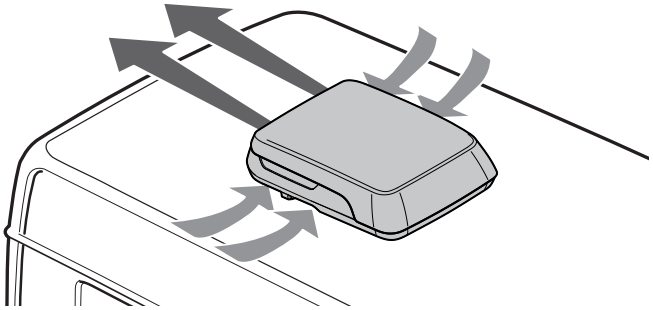

Fig. 13

Frirummene rundt om den **udvendige enhed** skal foran være 20 mm og i siden 100 mm. Bagtil skal der overholdes et frirum på mindst 30 mm. Truma anbefaler et frirum på 200 mm, så returluften kan blæses frit ud.

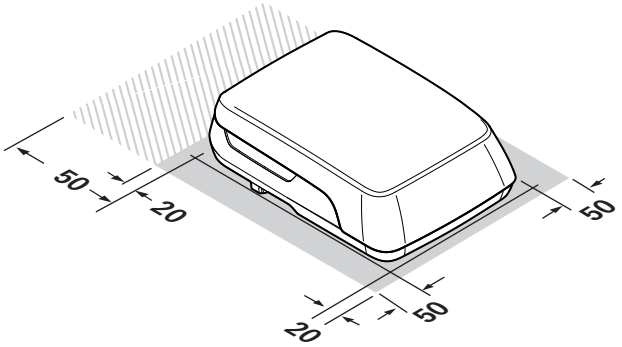

Fig. 14

Afstanden rundt om **luftfordeleren** skal sikre en uhindret udblæsning. Afstanden i siden skal være mindst 40 mm. Tag højde for svingområdet for klapper og døre.

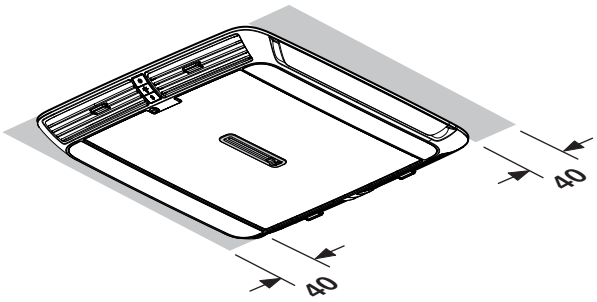

8.3 Hold kondensafløbet frit

På taget skal klimasystemets kondensatudløb holdes fri for forhindringer, f.eks. snavs eller blade. Hvis kondensatudløbene er snavsede, kan der trænge vand ind i køretøjets indre. I modsat fald vil klimasystemets funktion blive påvirket, hvilket kan føre til skader.

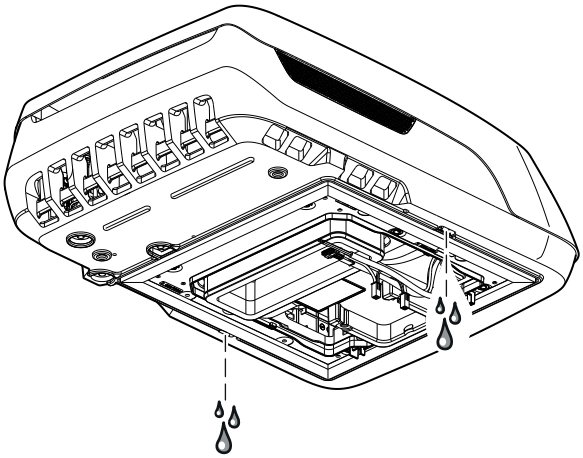

Fig. 15

9 Reparation

FARE
Elektrisk spænding
Der er installeret spændingsførende dele (kondensatorer) i klimasystemet, som stadig kan indeholde livsfarlige restspændinger, selv efter slukningen. Desuden kan kontakten med interne kondensatorer føre til død eller livstruende kvæstelser, selv efter slukning.
► Undlad at åbne klimasystemet.

Kondensator må kun aflades af fageksperter.

ADVARSEL
Fare for forbrændinger på grund af varme dele
Klimasystemet indeholder dele, som kan blive meget varme under drift.
► Undlad at åbne klimasystemet.
► Klimasystemet må ikke monteres, det må hverken installeres andre steder eller i andre køretøjer.
► Klimasystemet må hverken afmonteres, ombygges eller repareres alene.
► Monterings-, afmonterings- og reparationsarbejde må kun udføres af fageksperter.

10 Vedligeholdelse og reparation

10.1 Fjernbetjeningens batteriskift

Batterirummet (Fig. 16) befinder sig på bagsiden af fjernbetjeningen.

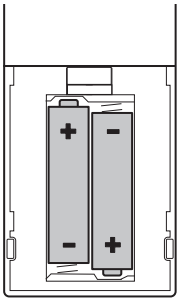

Fig. 16

ⓘ Efter udskiftning af batterierne synkroniseres tiden igen med Truma App'en.
► Brug kun tætte micro-batterier type LR 3, AM4, AAA, MN 2400 (1,5 V).
► Ved isætning af nye batterier skal du være opmærksom på pluspol/minuspol!

BEMÆRKNING
Tomme, gamle batterier kan lække og beskadige fjernbetjeningen.
► Tag batterierne ud, hvis fjernbetjeningen ikke skal bruges i længere tid.
Der er ingen garanti for skader forårsaget af utætte batterier.

11 Fejl

I det følgende beskrives foranstaltninger til afhjælpning af driftsforstyrrelser. Hvis disse foranstaltninger ikke løser problemet, skal du kontakte Truma Service.

11.1 Ustabil forsyningsspænding

Hvis klimasystemet startes på en stabil spændingsforsyning, tændes kompressoren efter 3 minutter.

Hvis strømforsyningen ikke er tilstrækkeligt stabil (ustabil spænding / frekvens), slukker enheden under drift.

Tjek følgende mulige fejlkilder:

- ► Tjek landstrømkilden.
- ► Kontrollér, om omformeren / generatoren opfylder de parametre, der anbefales i betjeningsvejledningen.
- ► Hvis der allerede er andre belastninger på nettet (f.eks. en mikrobølgeovn), skal du slukke for dem og prøve igen.
- ► Tjek landstrømskablet, hold det så kort som muligt.
- ► Når du bruger en omformer, skal du kontrollere batteriets opladningsstatus.

ⓘ Når en stabil strømforsyning er genoprettet, genstarter enheden automatisk uden at skulle tændes manuelt.

11.2 Fejlfinding

Fejl	Årsag / forholdsregler
Anlægget køler ikke	• Afrimningsproces kører • Den temperatur, der er indstillet på fjernbetjeningen, er nået eller er for høj
Anlægget varmer ikke	• Afrimningsproces kører (udetemperatur mellem 4 °C – 7 °C) • Udetemperatur under 4 °C
Anlægget køler / varmer utilstrækkeligt eller slet ikke	• Snavsede paneler, rengør paneler • Luftveje tilsmudset / blokeret udvendigt
Fugtighed på luftfordelerens underside	• Luk vinduer og døre og vælg blæsertrin højt
Der drypper vand ud af luftfordeleren	• Kondensatafløb på den udvendige enhed tilstoppet • Anlægget er ikke tætnet korrekt ved taget (f.eks. tætning defekt) • Anlægget står for skråt
Fjernbetjening fungerer ikke	• Kontrollér fjernbetjeningens batterier og udskift om nødvendigt
Anlægget reagerer ikke på fjernbetjeningskommandoer	• Fjernbetjeningens rækkevidde overskredet • Fjernbetjeningen er ikke koblet til klimasystemet
Rød LED på luftfordelerens knap ⏻ blinker	• Der er en fejl i styringen. • Sluk for klimasystemet, vent i kort tid og genstart. Hvis den røde LED fortsat lyser, skal du kontakte Truma Service. Notér den fejlkode, der vises på betjeningsdelen. • Det kan stadig være muligt at fortsætte driften i cirkulationsdrift.
Enheden slukker af sig selv under drift	• Undersøg spændingsforsyningen
Hvid LED på luftfordelerens knap ✱ blinker	• Bluetooth-parring er ikke mulig. Slet overflødige Truma-apps, og gentag parringen.

Hvis fejlen ikke afhjælpes herved, kontaktes Truma Service.

12 Bortskaffelse og genanvendelse

Fjernbetjeningen og batterierne må ikke bortskaffes via husholdningsaffaldet, men skal afleveres til genbrug via en genbrugsstation. Dermed yder du dit bidrag til genanvendelse og recycling.

Anlægget skal bortskaffes i overensstemmelse med de administrative bestemmelser i det pågældende anvendelsesland. De nationale forskrifter og love (i Tyskland f.eks. bestemmelserne om udrangerede køretøjer) skal overholdes.

ADVARSEL
Brandfare på grund af udsivende kølemiddel

► Kølekredsløbet indeholder det letantændelige og brændbare kølemiddel R 290 og må kun åbnes på fabrikken eller i serviceværkstedet.

13 Tilbehør

Truma iNetX Panel, Truma iNetX Panel Pro

Truma iNet X Panel/Truma iNet X Panel Pro med farvedisplay og touchscreen-betjening til styring af alle TIN-bus-egnede Truma-enheder eller også med Truma App'en via Bluetooth.

- Funktionen »klimaautomatik« styrer automatisk varmeanlæg og klimasystem til den ønskede temperatur i køretøjet.

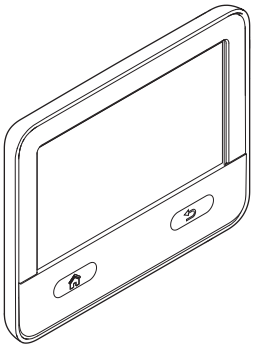

Fig. 17

14 Tekniske data

Registreret i overensstemmelse med hhv. EN 14511 og Truma-kontrolbetingelser.

	Aventa compact	Aventa compact plus
Driftsspænding	230 V – 240 V AC, 50 Hz	
Nominelt strømforbrug køling	3,3 A	4,9 A
Nominelt strømforbrug opvarmning	1,6 A	2,1 A
Nominel kølekapacitet	1600 W	2070 W
Nominel varmeeffekt (varmepumpe)	1200 W	1500 W
Luftvolumenstrøm	330 m^3/h	350 m^3/h
Omgivelsestemperatur under drift	16 °C – 45 °C (køledrift) 4 °C - 30 °C (varmedrift)	
Maks. hældning under driften	8 % eller 4,5°	
Vægt	20,5 kg	21,5 kg
Mål (l x b x h):	786 x 577 x 245 mm	
Mål luftfordeler (l x b x h)	550 x 497 x 45 mm	
Kølemiddel	R 290 (propan)	
Kølemiddel påfyldningsmængde	124 g	132 g
Drivhuspotentiale (GWP)	3	
CO_2- ækvivalent	372 g	

CE

Ret til tekniske ændringer forbeholdes!

Download generel driftstilladelse (ABE):
www.truma.com/de/service/download-center/

14.1 Mål (i mm)

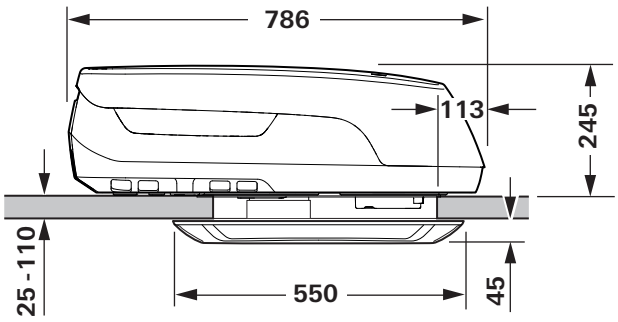

Fig. 18

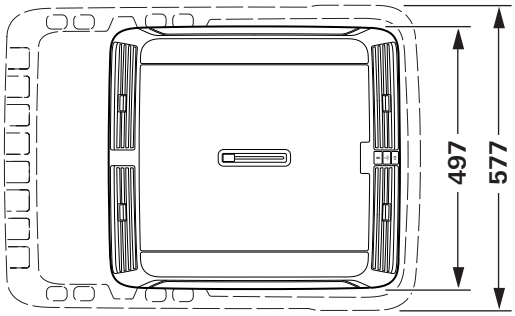

Fig. 19

15 Garanti

Producentens garantierklæring
Den Europæiske Union, status 04/2024

15.1 Omfang af garantien

Som producent af det apparat, der er beskrevet i brugsanvisningen, yder Truma frivilligt forbrugeren en garanti, der dækker eventuelle materiale- og/eller fabrikationsfejl på apparatet.
Denne garanti er gældende i medlemsstaterne i Den Europæiske Union samt i Storbritannien, Island, Norge, Schweiz og Tyrkiet.
Denne garanti gælder for ovennævnte mangler, som opstår inden for de første 24 måneder efter indgåelse af købekontrakten mellem sælger og forbruger Forbrugeren er den fysiske person, der først har købt apparatet fra producenten, køretøjsproducenten (OEM) eller forhandleren og ikke videresælger den inden for rammerne af en kommerciel eller uafhængig professionel aktivitet eller installerer den for tredjeparter.
Producenten eller en servicepartner, der er autoriseret af Truma, afhjælper sådanne mangler ved afhjælpning, dvs. efter eget valg ved reparation eller ombytning, medmindre en af de udelukkelsesgrunde, der er anført nedenfor, gør sig gældende.
Hvis producenten eller en servicepartner, der er autoriseret af Truma, beslutter det, kan udskiftning af produktet eller dele heraf også erstattes af tidligere installerede eller brugte dele, der svarer til nye dele med hensyn til deres ydeevne.
Ejendomsretten til defekte eller udskiftede dele eller apparatet tilfalder producenten eller servicepartneren, der er autoriseret af Truma. Såfremt apparatet ikke længere produceres på reklamationstidspunktet, kan producenten i tilfælde af ombytning levere et lignende produkt. Såfremt producenten yder garanti iht. denne garanti, begynder garantiperioden for de reparerede eller ombyttede dele ikke forfra. Den påbegyndte garantiperiode for apparatet fortsættes Kun producenten selv eller servicepartner, der er autoriseret af Truma, er berettiget til at udføre garantiopgaver. Omkostninger i forbindelse med en garantisag afregnes direkte mellem den servicepartner, der er autoriseret af Truma, og producenten. Ekstra omkostninger pga. vanskeliggjorte monterings- og afmonteringsbetingelser i forbindelse med apparatet (f.eks. afmontering af møbel- og karosseridele) samt kørselsomkostninger for servicepartneren, der er autoriseret af Truma, eller producenten anerkendes ikke som garantiydelse.
Yderligere krav iht. denne garanti, særligt erstatningskrav fra forbruger eller tredjepart, er udelukket. Forskrifterne i den tyske produktansvarslov (»Produkthaftungsgesetz«) gælder fortsat.
De lovbestemte garantikrav, som forbrugeren måtte have ved mangler over for sælgeren i det pågældende land, hvor købet er foretaget, begrænses ikke af denne garanti og kan uafhængigt af denne garanti udnyttes gratis.
I lande uden for Den Europæiske Union retter disse lovbestemte garantikrav sig efter de forskrifter, der gælder i det pågældende land, hvor forbrugeren første gang har købt apparatet.
I enkelte lande kan der være yderligere garantier, som fremsættes af de respektive forhandlere (registrerede forhandlere, Truma partnere). Disse kan forbrugeren afklare direkte med den forhandler, som apparatet er købt hos. Garantibetingelserne i det land, hvor forbrugeren første gang har købt apparatet, er gældende.

15.2 Bortfald af garantien

Et garantikrav iht. denne garanti eksisterer ikke:

- som følge af ukorrekt, uegnet, forkert, uagtsom eller upassende anvendelse eller håndtering af apparatet;
- i tilfælde af forkert installation, montering eller ibrugtagning, der strider imod brugs- og monteringsanvisningen;
- som følge af ukorrekt betjening, ukorrekt håndtering eller betjening i strid med brugs- og monteringanvisningen, især i tilfælde af tilsidesættelse af vedligeholdelses- og plejeanvisninger samt advarsler eller betjening af defekte apparater;
- hvis montering og afmontering, reparationer eller andre indgreb udføres af uautoriserede personer eller af forbrugeren selv;
- for forbrugsmaterialer, sliddele og ved naturligt slid;
- hvis apparatet udstyres med supplerende dele eller tilbehørsdele, der ikke er originale dele fra producenten eller ikke er godkendt af producenten. Dette gælder især for en netværksforbundet styring af apparatet, hvis styreenheder, betjeningsdele og software ikke er godkendt af Truma, eller hvis Truma styreenheden eller Truma betjeningsdelen (Truma CP plus, Truma iNet Box, Truma iNet X Pro Panel, Truma iNet X Panel, Truma iNet X Connect, Truma iNet X Interface, eller lignende) ikke udelukkende anvendes til styring og betjening af Truma apparater eller apparater, der er godkendt af Truma;
- som følge af skade forårsaget af fremmede stoffer (f.eks. olier, blødgørere i gas), kemiske eller elektrokemiske påvirkninger i vand eller hvis apparatet på anden måde er kommet i kontakt med upassende stoffer (f.eks. kemiske produkter, brandfarlige stoffer, upassende rengøringsmidler);
- som følge af skader på grund af unormale miljø- eller uvedkommende driftsbetingelser;
- i tilfælde af skader på grund af force majeure eller naturkatastrofer og på grund af andre påvirkninger, som producenten ikke er ansvarlig for;
- som følge af skader, der er opstået på grund af forkert transport;
- som følge af ændringer af apparatet, herunder udskiftnings-, tillægs- eller tilbehørsdele og deres montering, ændringer af især røggasføringen eller skorstenen foretaget af forbrugeren eller tredjeparter;
- i tilfælde af forsætlig eller uagtsom beskadigelse.

15.3 Udnyttelse af garantien

Navn og adresse på producenten og garantigiveren:

Truma Gerätetechnik GmbH & Co. KG
Truma servicecenter
Wernher-von-Braun-Straße 12
85640 Putzbrunn, Tyskland

Garantien gøres gældende hos en servicepartner, der er autoriseret af Truma, eller i Truma servicecenter. Alle adresser og telefonnumre kan findes på www.truma.com under faneblandet »Service«.
Hav følgende oplysninger klar ved henvendelse for at sikre problemfri behandling:

- detaljeret beskrivelse af manglen
- apparatets serienummer
- Købsdato

Den af Truma autoriserede servicepartner eller Truma servicecenter fastlægger den videre fremgangsmåde. For at undgå mulige transportskader må det pågældende apparat kun sendes efter forudgående aftale med den servicepartner, der er autoriseret af Truma eller Truma servicenter. Vi anmoder om, at der ikke indsendes apparater uden forudgående aftale.
Hvis garantisagen anerkendes af producenten, påtager producenten sig transportomkostningerne. Såfremt der ikke foreligger en garantisag, informeres forbrugeren, og reparations- og transportomkostningerne afholdes af denne.

Innehållsförteckning

1 Om denna bruksanvisning . . . 39
1.1 Målgrupp . . . 39
1.2 Symboler och illustrationer . . . 39
1.3 Varningshänvisningar . . . 39

2 Avsedd användning . . . 39
2.1 Ändamålsenlig användning . . . 39
2.2 Ej ändamålsenlig användning . . . 39
2.3 Montering, demontering, ommontering . . . 39

3 Säkerhetsanvisningar . . . 40
3.1 Allmän säkerhet . . . 40
3.2 Den driftsansvariges / fordonsägarens förpliktelser . . . 40
3.3 Säker drift . . . 40
3.4 Åtgärder vid fel . . . 40

4 Produktbeskrivning . . . 41
4.1 Luftspridare . . . 41
4.2 Varianter av manöverenheter . . . 41
4.3 Konstruktion . . . 41
4.4 Funktion . . . 41
4.5 Kondensavlopp . . . 41
4.6 Produktmärkning . . . 41
4.7 Luftfördelning i kupén . . . 42

5 Hantering . . . 43
5.1 Fjärrkontroll Aventa 2.G (Bluetooth) . . . 43
5.2 Andra manöverenheter . . . 44

6 Idrifttagning . . . 44
6.1 Hänvisningar för idrifttagning . . . 44
6.2 Ansluta fjärrkontrollen till klimatsystemet . . . 44

7 Drift . . . 45
7.1 Hänvisningar för användningen av klimatsystem . . . 45
7.2 Till- och frånkoppla klimatsystemet . . . 45
7.3 Driftsätt . . . 46
7.4 Inställning av fläkten . . . 47
7.5 Ställa in rumstemperaturen . . . 47
7.6 Tända och dämpa stämningsbelysningen (endast luftspridare Premium) . . . 47
7.7 Ställa in klockan . . . 47
7.8 Ställa in timern . . . 47

8 Rengöring och underhåll . . . 48
8.1 Rengöring av panelerna i luftspridaren . . . 48
8.2 Håll luftintag och luftutlopp fria . . . 48
8.3 Håll kondensavloppet fritt . . . 49

9 Reparation . . . 50

10 Underhåll och skötsel . . . 50
10.1 Byta batterier i fjärrkontrollen . . . 50

11 Fel . . . 51
11.1 Instabil försörjningsspänning . . . 51
11.2 Felsökning . . . 51

12 Kassering och återvinning . . . 52

13 Tillbehör . . . 52

14 Tekniska data . . . 53
14.1 Mått (i mm) . . . 53

15 Garanti . . . 54
15.1 Omfattning av garantin . . . 54
15.2 Uteslutningar ur garantin . . . 54
15.3 Tillämpning av garantin . . . 55

1 Om denna bruksanvisning

Denna anvisning gäller för:

- Aventa compact 2.G
- Aventa compact plus 2.G

nedan kallat klimatsystemet eller Aventa.

1.1 Målgrupp

Den här bruksanvisningen riktar sig till användaren.

ⓘ För en bättre läsbarhet används inga genusskillnader i texten. Motsvarande begrepp används i likabehandlingssyfte.

1.2 Symboler och illustrationer

Symbol	Betydelse
⚠	Varning - risker för personer
	Fackpersonal
ⓘ	Ytterligare information för att klargöra eller optimera arbetsprocesser.
▶	Symbol för en åtgärd. Här måste något göras. Följ angiven ordningsföljd om sådan finns.
(Bild 3-1)	Hänvisning till en bild t.ex. bild 3 - nummer 1

1.3 Varningshänvisningar

I den här bruksanvisningen används varningshänvisningar som varnar för person- och sakskador.

▶ Läs och följ alltid varningshänvisningarna.

Varningsord	Betydelse
FARA	Risker för personer. Om varningen inte följs leder det till dödsfall eller svåra personskador.
VARNING	Risker för personer. Om varningen inte följs kan det leda till dödsfall eller svåra personskador.
VAR FÖRSIKTIG	Risker för personer. Om varningen inte följs kan det leda till lätta personskador.
HÄNVISNING	Information om undvikande av sakskador.

2 Avsedd användning

2.1 Ändamålsenlig användning

Det takmonterade klimatsystemet Aventa compact (plus) 2.G / Aventa comfort 2.G är endast godkänt för montering på taket på husbilar (motorcaravan) i fordonsklass M1 och husvagnar (caravan) i fordonsklass O med lagstadgad säkerhetsventilation enligt EN 721.
Det är uteslutande avsett för användning inom den privata sektorn och för luftkonditionering i bodelen.
Använd om möjligt klimatsystemet med stängda fönster och dörrar.

2.2 Ej ändamålsenlig användning

All användning utöver den ändamålsenliga användningen är förbjuden.

Det gäller t.ex. för montering och drift i:

- båtar och andra vattenfarkoster,
- jakt- och skogsvaktarstugor, fritidshus eller förtält,
- husbilar, byggsläpvagnar
- lägenheter och hus
- byggmaskiner, jordbruksmaskiner
- mobila gatukök

Använd inte klimatsystemet på höjder över 2 000 m och utanför den angivna drifttemperaturen (se ”14 Tekniska data” på sidan 53).
Defekta klimatsystem får inte användas. Klimatsystem som inte installeras eller används i enlighet med bruks- och monteringsanvisningen får inte användas.

2.3 Montering, demontering, ommontering

Endast sakkunnig och utbildad personal (fackpersonal) får montera, reparera och göra en funktionskontroll av Truma-produkten i enlighet med monterings- och bruksanvisningen och aktuella, godkända tekniska regler. Fackpersonal är personer som genom sin yrkesutbildning och vidareutbildning, sina kunskaper och erfarenheter av produkter från Truma och tillämpliga standarder, kan genomföra nödvändiga arbeten korrekt och upptäcka möjliga risker.

För andra personer gäller:

▶ Öppna inte klimatsystemet.

▶ Montera inte klimatsystemet, inte heller på andra platser eller i andra fordon.

▶ Demontera inte klimatsystemet, bygg inte om det och försök inte att reparera det på egen hand.

▶ Endast fackpersonal får montera, demontera eller modifiera enheten.

3 Säkerhetsanvisningar

3.1 Allmän säkerhet

Underlåtenhet att följa föreskrifterna i bruksanvisningen kan leda till allvarliga sakskador och hälsoskador med eventuellt dödlig utgång.

- ► Läs säkerhetsanvisningarna och följ dem noga för att utesluta faror och skador på människor och egendom.
- ► Följ lokalt gällande lagar, riktlinjer och standarder för användning och drift av klimatsystemet.
- ► Kylmedelskretsen innehåller det mycket brandfarliga och lättantändliga kylmedlet R 290 och får endast öppnas på fabriken eller i serviceverkstaden.
- ► Den här enheten kan hanteras av barn från 8 års ålder och äldre och av personer med nedsatta fysiska, sensoriska eller mentala förmågor eller brist på erfarenheter och kunskaper, om de står under överinseende eller har instruerats i säker användning av utrustningen och förstår de risker som finns. Barn får inte leka med enheten.

3.2 Den driftsansvariges / fordonsägarens förpliktelser

3.2.1 Säkerhet genom denna bruksanvisning

Bruksanvisningen är ett viktigt dokument och en del av produkten. Den riktar sig till användaren och innehåller säkerhetsrelevant information. Endast de förfaranden som anges i bruksanvisningen är säkra.
Om bruksanvisningen inte följs kan det leda till allvarliga personskador eller skador på klimatsystemet.

- ► Läs och följ anvisningarna för en säker drift före idrifttagning och användning.
- ► Förvara alltid bruksanvisningen nära till hands vid produkten.

3.2.2 Säkerhet genom underhåll och service

- ► Installation, underhåll och reparation får endast utföras av fackpersonal som känner till riskerna vid hantering av elektriska apparater, köldmedier och klimatsystem. Osakkunnig hantering kan leda till allvarliga risker.
- ► Skruva i synnerhet inte i några långa skruvar eller liknande i närheten av klimatsystemet, eftersom klimatsystemet kan ta skada och köldmedium kan läcka ut.
- ► Öppning av systemet, lossning av fästpunkter, montering, demontering, kontroll och reparation får endast utföras av fackpersonal.
- ► Det är inte tillåtet att använda varm- och ångtvätt eller högtrycksrengörare.
- ► Vid rengöring av fordonet ska du se till att inget vatten kommer in i klimatsystemet (spruta t.ex. inte vatten direkt in i öppningar på klimatsystemet).
- ► Stick inte in handen i enheten, risk för brännskador på grund av heta delar.

3.2.3 Säkerhet genom godkänd strömförsörjning

- ► För en störningsfri drift och för att undvika skador får endast strömkällor med ren sinuskurva (t.ex. spänningsomvandlare, generator) och utan spänningstoppar användas för spänningsförsörjningen.

3.3 Säker drift

- ► Fordonets tvångsventilationsöppningar måste alltid vara fria, särskilt under längre perioder av stillestånd (t.ex. vinterförvaring).
- ► Luftintagen/-utloppen på den yttre enheten och på luftspridaren får inte blockeras.
- ► Stick inte in fingrar eller föremål i ventilationsgallren.
- ► Släck inte med vatten i händelse av brand. Det finns risk för elektriska stötar.
- ► Använd endast klimatsystemet om höljet och kablarna är oskadda.
- ► **Strömstötar på grund av blottlagda, skadade strömkablar.**

Vid skador på en nätkabel:

- ► Bryt spänningen, t.ex. via säkringar eller felströmsskyddsbrytare (FI) i fordonets elskåp. Avbryt strömförsörjningen. Säkra mot återinkoppling.
- ► Låt tillverkaren, kundtjänst eller fackpersonal byta ut nätledningen.

Brandrisk på grund av överhettad kabeltrumma.

När spänningsmatningen för fordonet förs via en kabeltrumma, kan en hög strömförbrukning leda till att den upplindade kabeln värms upp.

- ► Linda av kabeln fullständigt från kabeltrumman.

3.4 Åtgärder vid fel

- ► Åtgärda fel omedelbart.
- ► De enda felen som du får åtgärda själv är de som beskrivs i kapitel ”11 Fel” på sidan 51.
- ► Vid fel som du inte själv kan åtgärda, kontakta Truma Service.

3.4.1 Vad ska man göra vid ovanliga ljud och lukter?

- ► Stäng av det takmonterade klimatsystemet.
- ► Låt det takmonterade klimatsystemet kontrolleras av fackpersonal.

4 Produktbeskrivning

Klimatsystemet finns i tre olika varianter:

- Aventa compact 2.G
- Aventa compact plus 2.G
- Aventa comfort 2.G

Alla varianter finns tillgängliga i två färger (svart, vit). Klimatsystemet Truma Aventa är avsett för montering på fordonets tak.

4.1 Luftspridare

- Luftspridare (begränsade inställningsmöjligheter för luftutloppen)
- Luftspridare Premium (Ambient Light, fler inställningsmöjligheter för luftutloppen)

Båda varianterna finns i två färger (stone, cappucino).

4.2 Varianter av manöverenheter

- Fjärrkontroll Aventa 2.G (Bluetooth) via iNet X Interface AC (tillval)
- Truma iNet X Panel, iNet X Pro Panel (tillval)
- Truma App via Truma iNet X Interface (tillval)
- Fordonstillverkarens manöverenhet (CAN-buss)

4.3 Konstruktion

Klimatsystemet består av en yttre enhet, en luftspridare och en fjärrkontroll.

4.3.1 Yttre enhet

Den yttre enheten (Bild 1-1) i klimatsystemet är monterad på taket (Bild 1-2) på fordonet.

4.3.2 Luftspridare

Luftspridaren (Bild 1-3) i klimatsystemet är monterad i taket (Bild 1-2) inne i fordonet.

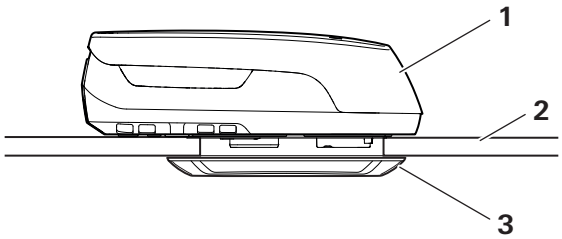

Bild 1

4.4 Funktion

Kompressorklimatsystem fungerar som ett kylskåp: Ett köldmedium cirkulerar i ett slutet kretssystem. Genom trycket av en kompressor omvandlas det gasformiga köldmediet till flytande form i en värmeväxlare. I förångaren dras värme och fukt ur den tillförda rumsluften som avges utåt.

En fläkt fördelar den kylda och avfuktade luften in i fordonets kupé via luftfördelningssystemet. Det takmonterade klimatsystemet sörjer för sval luft i fordonet.

Klimatsystemet kan också användas som värmepump och värma upp fordonet.

4.5 Kondensavlopp

Kondensvattnet leds bort via fordonets tak. För detta ändamål finns det hål på undersidan av den yttre enheten genom vilka kondensvattnet rinner av.

ⓘ Om klimatsystemet används under en längre tid kan vattenpölar bildas under eller bredvid bilen.

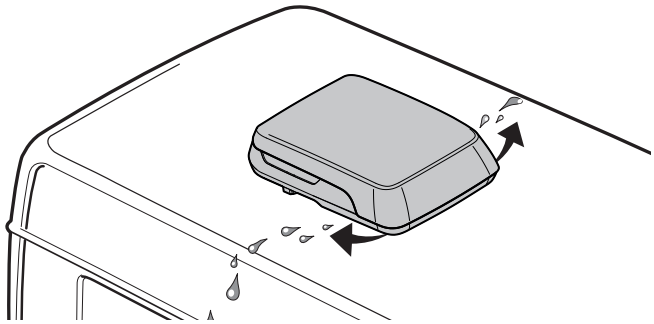

Bild 2

4.6 Produktmärkning

Enhetens typ och serienummer finns på typskyltarna.

4.6.1 Typskylt klimatsystem

På undersidan av klimatsystemet, i närheten av luftspridaren, finns en typskylt med klimatsystemets data (Bild 3-1).

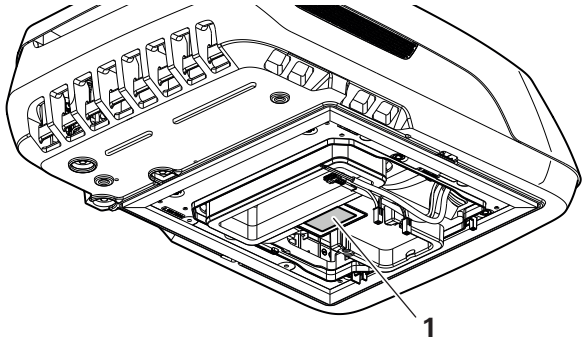

Bild 3

Ytterligare två typskyltar (duplikat) levererades med klimatsystemet. Dessa typskyltar har satts upp av fordonstillverkaren på baksidan av bruksanvisningen och på en lättillgänglig plats i fordonet.

4.6.2 Typskylt luftspridare

Luftspridaren har en typskylt på enhetens insida, som endast är synlig efter demontering.

4.6.3 Typskylt fjärrkontroll

På insidan av batterilocket finns ett klistermärke med fjärrkontrollens data.

4.7 Luftfördelning i kupén

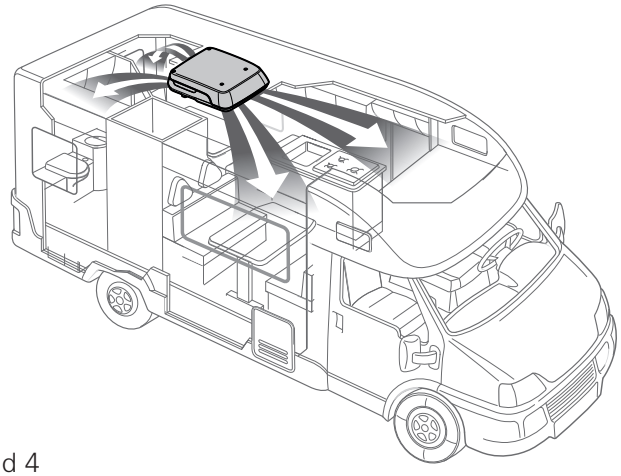

Bild 4
Rumsluften sugs in via luftspridaren. I kylläge kyls den varma rumsluften av klimatsystemet och strömmar direkt in i kupén via luftspridaren. I uppvärmningsläge värms den svala rumsluften upp. Luftspridaren är placerad under taket.

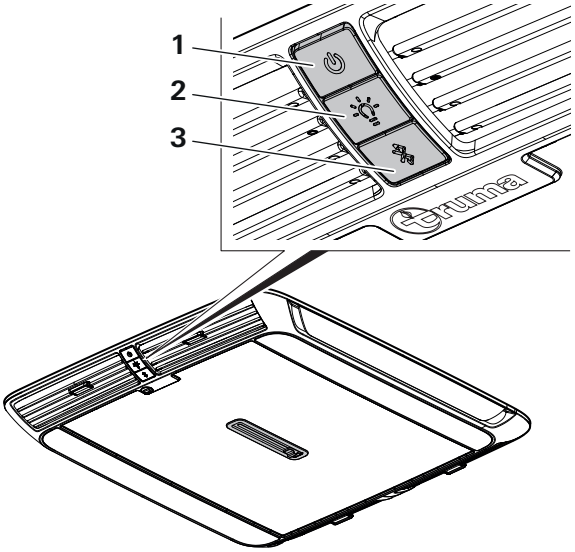

Bild 5

1 Omkopplare Till/Från
2 Strömbrytare för stämningsbelysning (endast luftspridare Premium)
3 Pairingknapp

ⓘ 30 sekunder efter tillkopplingen släcks ljuset i den manövrerade knappen för att inte störa i mörkret.

Luftspridaren har fyra individuellt justerbara utlopp. Det gör att luftströmmen kan doseras och fördelas jämnt och dragfritt i hela fordonet. Eftersom luftspridaren har en mycket platt utformning bibehålls nästan hela den fria passagen.

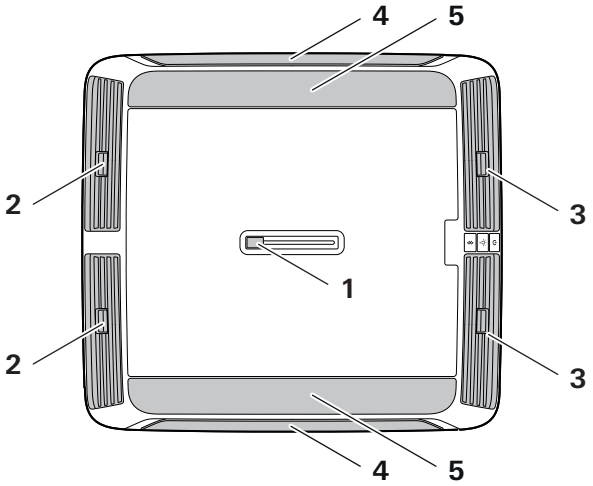

Bild 6

1 Skjutreglage (luftfördelning fram / bak)
2 Luftjustering (i körriktning bak)
3 Luftjustering (i körriktning fram)
4 Sidopaneler LV (murbruksgrå eller gråbeige)
5 Paneler LV (vintervit eller renvit)

Luftströmmen kan doseras mellan det främre och bakre området i fordonet.

4.7.1 Tak / golv

Luftströmmen kan ledas från taket till golvet.

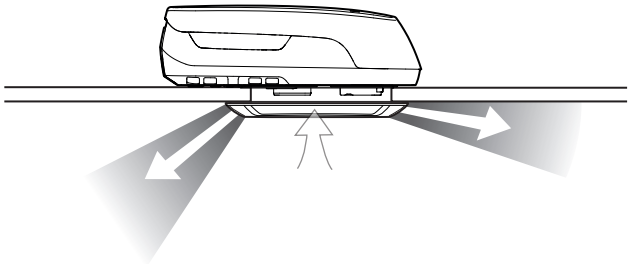

Bild 7

4.7.2 Höger / vänster (endast luftspridare Premium)

Vardera två separat justerbara luftutlopp fram och bak.

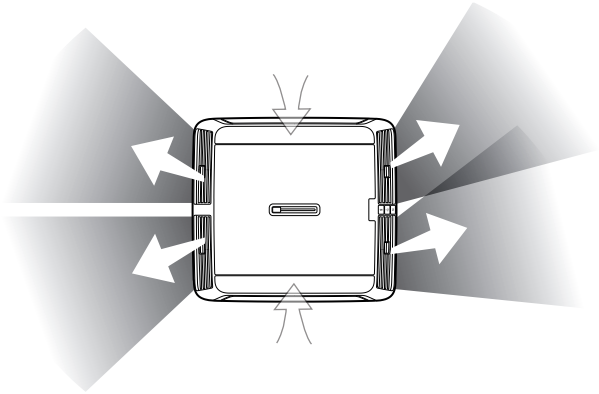

Bild 8

4.7.3 Stämningsbelysning (endast luftspridare Premium)

Stämningsbelysningen tänds och släcks med strömbrytaren på luftspridaren (Bild 5-2). Om strömbrytaren hålls intryckt kan ljuset dimmas. Håll den intryckt tills önskad dimringsnivå har uppnåtts och släpp den sedan. Dimringen sparas efter släckningen.

5 Hantering

5.1 Fjärrkontroll Aventa 2.G (Bluetooth)

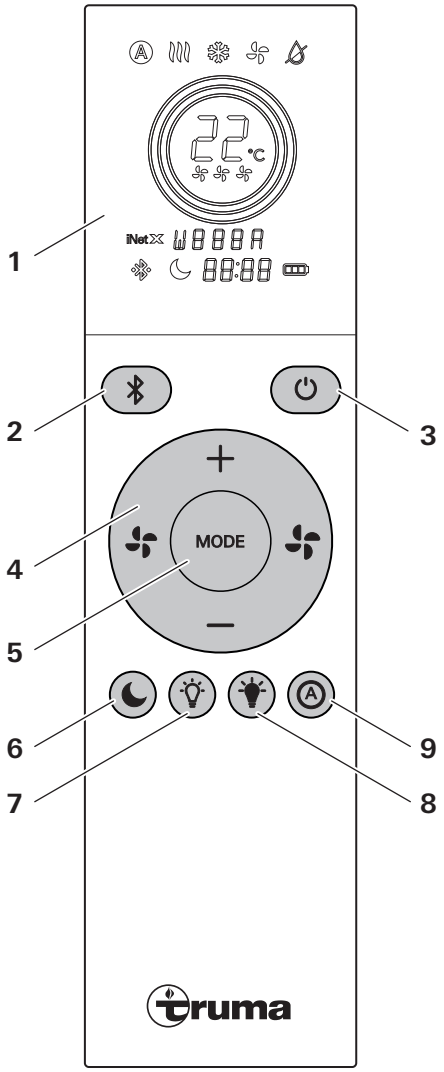

Bild 9

1 Display (se Bild 10)
2 Pairingknapp (Bluetooth)
3 Till/Från knapp
4 Enhetsstyrning (vipp):
Fläktnivå (vänster / höger)
Måltemperatur (upp / ner)
5 Driftläge (kyla / värma /...)
6 Nattläge
7 Stämningsbelysning Från (tryck 1 x), mörkare (håll intryckt) [1]
8 Stämningsbelysning Till (tryck 1 x), ljusare (håll intryckt) [1]
9 Automatisk drift

[1]: Endast luftspridare Premium

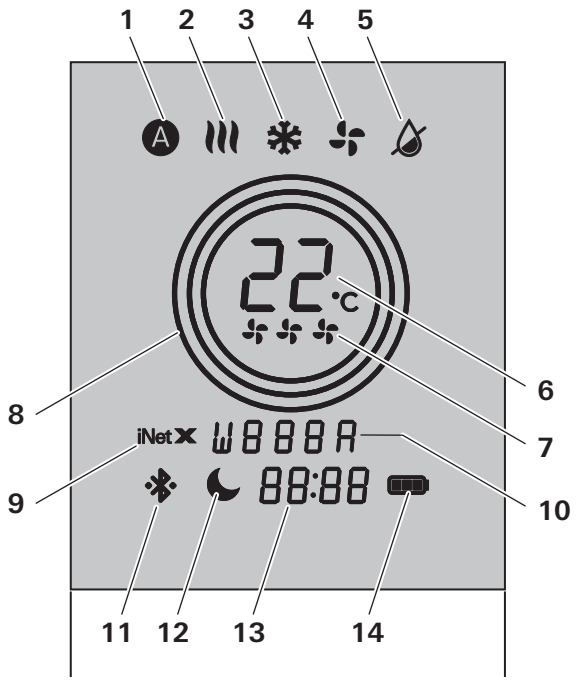

Bild 10

1 Automatisk drift
2 Värmedrift
3 Kyldrift
4 Cirkulationsluftdrift
5 Avfuktningsdrift
6 Måltemperatur (°C)
7 Ventilationsnivå
8 Aktivitetsdisplay kyla / värma / ventilation
9 iNet X status
10 Felkod
11 Bluetooth status
12 Nattläge
13 Klockslag
14 Batteri status

ⓘ Symbolerna visas på displayen, beroende av inställningen.

5.2 Andra manöverenheter

Förutom med fjärrkontrollen Aventa 2.G (Bluetooth) kan Aventa även styras med följande manöverenheter:

- Truma iNet X Panel, iNet X Pro Panel (tillval)
- Truma App via Truma iNet X Interface (tillval)
- Fordonstillverkarens manöverenhet (CAN-buss)

Beakta respektive bruksanvisning för driften.

6 Idrifttagning

6.1 Hänvisningar för idrifttagning

► Behöver du en ny fjärrkontroll eller en reservfjärrkontroll måste denna anslutas till klimatsystemet.

6.2 Ansluta fjärrkontrollen till klimatsystemet

► Sätt i batterierna i fjärrkontrollen.

► Tryck på pairingknappen på luftspridaren.

ⓘ Pairingknappen på luftspridaren börjar blinka.

► Tryck därefter på pairingknappen på fjärrkontrollen.

ⓘ Så snart pairingknappen på luftspridaren lyser kontinuerligt i 10 sekunder är fjärrkontrollen ansluten till klimatsystemet.

7 Drift

7.1 Hänvisningar för användningen av klimatsystem

7.1.1 Kontrollera strömförbrukningen

Truma rekommenderar en strömförsörjning som är dimensionerad för 10A. Vid drift under normala förhållanden ligger strömförbrukningen under detta värde.

► Kontrollera att campingplatsen är tillräckligt säkrad innan du slår på strömmen.

► Kontrollera att spänningskällan som används för gemensam drift av klimatsystemet och andra anslutna enheter är tillräckligt säkrad.

7.1.2 Drift med generator eller växelriktare

Det är möjligt att använda klimatsystemet med en växelriktare eller generator. Följande specifikationer rekommenderas:

- Typ av växelriktare: ren sinuskurva för spänningen
- Märkspänning: 230 V AC
- Frekvens: 50 Hz +/- 10 %
- Belastningar: resistiva och induktiva
- Rekommenderad effekt: min. 2 000 W (vid max. 45 °C omgivningstemperatur)

HÄNVISNING
Felaktig spänningsförsörjning kan leda till skador och funktionsstörningar i klimatsystemet.

► Endast källor med en ren sinuskurva (t.ex. spänningsomvandlare, generator) och utan spänningstoppar får användas för spänningsförsörjningen.

7.1.3 Lutande position

För att undvika en torrkörning av kompressorn och för att förhindra att den slits ut i förtid, får klimatsystemet inte användas med lutningar som överstiger 8 % / 4,5°.

HÄNVISNING
Sakskador på grund av att fordonet parkerats med en lutning i sidled.
Det är inte garanterat att kondesvattnet kan rinna av. Kompressorns livslängd och funktion försämras.

► Parkera fordonet med en maximal lutning i tvär- och längsled på 8 %.

7.1.4 Minska värmestrålningen

För att spara energi och kyla bodelen snabbare:

► Parkera fordonet i skuggan.

► Dra för persienner eller gardiner.

► Rengör fordonets tak regelbundet, eftersom smutsiga tak värms upp mer.

7.1.5 Optimera rumsklimatet

För ett sunt rumsklimat bör skillnaden mellan inne- och utetemperaturen inte vara för stor.

Under driften rengörs och torkas den återcirkulerade luften. Genom att den kvava och fuktiga luften torkas uppnås ett behagligt rumsklimat även vid ringa temperaturskillnader.

► Vädra fordonet grundligt innan du tillkopplar klimatsystemet för att få ut den ansamlade varmluften.

► Håll alla dörrar och fönster stängda under driften för att förhindra att kondensvatten bildas på luftspridaren. Det minskar också energiförbrukningen.

► Rikta luftströmmen i rummet så att den håller luften i rummet i rörelse.

7.1.6 Inställningar för snabbare avkylning

- Ställ in fläkten på högsta nivå.
- Flytta den horisontella luftfördelningen till mittläge mellan fram och bak.
- Ställ den vertikala luftfördelningen på läge tak.

7.2 Till- och frånkoppla klimatsystemet

Klimatsystemet kan sättas på och stängas av med fjärrkontrollen.

ⓘ Klimatsystemet kan också styras via manöverenheter som är installerade i fordonet, t.ex. iNetX Panel (tillval). Om en manöverenhet från tredje part är installerad, se bruksanvisningen.

Om du inte har fjärrkontrollen till hands eller om batterierna i fjärrkontrollen är urladdade, kan du även slå på och av klimatsystemet manuellt med On/Off-knappen på luftspridaren. Klimatsystemet arbetar efter tillkopplingen med 22 °C i automatikläge.

7.2.1 Tillkoppla klimatsystemet (fjärrkontroll)

► Tryck på knappen ⏻ på fjärrkontrollen.
(Om fjärrkontrollen är i standby-läge: tryck 2x på knappen ⏻ på fjärrkontrollen).

De inställda symbolerna visas på fjärrkontrollens display.
Klimatsystemet är tillkopplat.
De senaste inställningarna är aktiva.

7.2.2 Frånkoppla klimatsystemet (fjärrkontroll)

► Tryck på knappen ⏻ på fjärrkontrollen.

Nu visas endast tiden på fjärrkontrollens display.
Klimatsystemet är frånkopplat.

7.2.3 Tillkoppla klimatsystemet (luftspridare)

► Håll knappen ⏻ på luftspridaren (Bild 5-1) intryckt i en sekund.

LED-lampan på knappen ⏻ tänds i 30 sekunder och slocknar sedan.
Klimatsystemet är tillkopplat.
Klimatsystemet startar med följande inställningar: Automatisk drift, temperatur: 22 °C.

7.2.4 Frånkoppla klimatsystemet (luftspridare)

► Håll knappen ⏻ på luftspridaren (Bild 5-1) intryckt i en sekund.

LED-lampan på knappen ⏻ slocknar.
Klimatsystemet är frånkopplat.

7.2.5 Automatisk omstart efter ett avbrott i spänningsförsörjningen

Om klimatsystemet kopplas bort från spänningsförsörjningen utan att det stängs av manuellt, tillkopplas det automatiskt igen nästa gång det ansluts till spänningsförsörjningen.
Även efter en enhetsrelaterad avstängning på grund av instabil spänningsförsörjning startar apparaten automatiskt om så snart en stabil spänningsförsörjning finns.

7.3 Driftsätt

Manövreringen beskrivs nedan med Bluetooth fjärrkontrollen som exempel. Manövreringen med Truma iNet X Panel eller Truma App beskrivs i respektive bruksanvisning.

Klimatsystemet har följande driftsätt:

Symbol	Driftsätt
❄	Kyldrift
≋	Värmedrift
Ⓐ	Automatisk drift
✣	Cirkulationsluftdrift
💧	Avfuktning
☾	Nattläge

7.3.1 Kyldrift

I kyldrift avfuktas och kyls rumsluften.

► Tryck en eller flera gånger på knappen MODE tills symbolen ❄ visas på displayen.

Aktivitetsdisplayen (Bild 10-8) ändras till blått när klimatsystemet är i kyldrift.
Aktivitetsdisplayen ändras till vitt när den inställda rumstemperaturen har uppnåtts.
Cirkulationsluftfläkten fortsätter att gå för ventilationens skull.

ⓘ Kyldriften startar med en liten tidsfördröjning efter att den aktiverats.

Under kylningsprocessen avfuktas luften. Om luftfuktigheten är mycket hög i fordonet i början av kylningsprocessen kan det leda till att fukt bildas på luftspridarens undersida. I det här fallet:

► Håll dörrar och fönster stängda.

► Välj den högsta effektnivån.

7.3.2 Värmedrift

I värmedrift fungerar klimatsystemet som värmepump och värmer upp kupén.

► Tryck en eller flera gånger på knappen MODE tills symbolen ≋ visas på displayen.

Aktivitetsdisplayen (Bild 10-8) ändras till rött när klimatsystemet är i värmedrift.
Aktivitetsdisplayen ändras till vitt när den inställda rumstemperaturen har uppnåtts.
Cirkulationsluftfläkten fortsätter att gå för ventilationens skull.

ⓘ Efter föregående kyldrift kan värmedriften starta med en liten tidsfördröjning.

7.3.3 Automatisk drift

I automatisk drift arbetar klimatsystemet i kyl- eller värmedrift beroende av rumstemperaturen för att uppnå den inställda rumstemperaturen.

► Tryck en eller flera gånger på knappen MODE tills symbolen Ⓐ visas på displayen.

► Alternativt kan du trycka på knappen Ⓐ för direktval.

- Aktivitetsdisplayen (Bild 10-8) ändras till rött när klimatsystemet är i värmedrift.
- Aktivitetsdisplayen ändras till blått när klimatsystemet är i kyldrift.
- Aktivitetsdisplayen ändras till vitt när den inställda rumstemperaturen har uppnåtts.

ⓘ I automatisk drift anpassas kyl-/fläktnivåerna automatiskt så att fordonet först kyls ner snabbt och sedan, när måltemperaturen nästan har uppnåtts, regleras ner så mycket att klimatsystemet arbetar så tyst som möjligt.

ⓘ Den automatiska driften startar med en liten tidsfördröjning efter att den aktiverats.

7.3.4 Cirkulationsluftdrift

I cirkulationsluftdrift cirkuleras luften i kupén.

► Tryck en eller flera gånger på knappen MODE tills symbolen ✣ visas på displayen.

7.3.5 Nattläge

I nattläge går inne- och utefläkten med lågt varvtal och är därför mycket tysta.
Nattläget avaktiverar den valda inställningen av fläktnivån (låg, medel, hög) och aktiverar kyl- resp. värmedriften.

► Tryck på knappen ☾ .

På displayen visas symbolerna ❄ och ☾ .
Nattläget är inställt.

Om du trycker på knappen igen stängs nattläget av. Därefter körs klimatsystemet med de tidigare inställningarna igen.

7.3.6 Avfuktning

I avfuktningsdrift minskas luftfuktigheten i rummet. Den valda inställningen av fläktnivån (låg, medel, hög) avaktiveras och kyldriften aktiveras.

► Tryck en eller flera gånger på knappen MODE tills symbolerna ❄ och 💧 visas på displayen.

Klimatsystemet avfuktar rummet.

Avfuktningen avslutas genom att trycka på knappen MODE. Klimatsystemet arbetar med de tidigare inställningarna.

7.4 Inställning av fläkten

Fläkten för luften i kupén har tre effektnivåer.

Symbol	Effektnivå
(utan)	Automatisk fläktstyrning
	låg
	medel
	hög

► Tryck på knappen eller en eller flera gånger för att välja önskad effektnivå. Med knappen minskas fläktnivån och med knappen ökas den.

Önskad effektnivå på fläkten visas på displayen. Önskad effektnivå är inställd.

ⓘ I kyldrift / värmedrift anpassas inte bara fläktnivån, utan även kompressorns varvtal.

ⓘ I läget ”Automatisk fläktstyrning” regleras fläktnivån automatiskt av klimatsystemet allt efter temperaturskillnaden mot rumsluften.

7.5 Ställa in rumstemperaturen

Rumstemperaturen kan ställas in inom ett område från 16 °C till 30 °C i steg om en grad.

► Ställ in rumstemperaturen med knapparna för val av temperatur + och — .

Önskad rumstemperatur visas på displayen.
Önskad rumstemperatur är inställd.

7.6 Tända och dämpa stämningsbelysningen (endast luftspridare Premium)

Stämningsbelysningen kan tändas och släckas samt dimras med fjärrkontrollen:

► Tryck 1 x på knappen ”Stämningsbelysning Till” (Bild 9-8) för att tända den.

► För att dimra upp, håll knappen ”Stämningsbelysning Till” (Bild 9-8) intryckt tills önskad dimringsnivå har uppnåtts och släpp den sedan.

► För att dimra ned, håll knappen ”Stämningsbelysning Från” (Bild 9-7) intryckt tills önskad dimringsnivå har uppnåtts och släpp den sedan.

► Tryck 1x på knappen ”Stämningsbelysning Från” (Bild 9-7) för att släcka den.

Dimringen sparas efter släckningen.

7.7 Ställa in klockan

Tiden på fjärrkontrollen ställs in automatiskt så snart Truma App har anslutits till Aventa.

7.8 Ställa in timern

Timern programmeras via Truma App.

8 Rengöring och underhåll

VARNING
Det finns risk för fallolyckor vid arbeten på fordonstak.
Fordonstak kan vara mycket hala och halkiga på grund av väta, isbildning eller smuts (t.ex. fuktiga löv).
- ► Använd fallskydd / säkerhetssele.
- ► Arbeta från en byggnadsställning eller en stabil stege intill fordonet.
- ► Använd stadiga, halkfria skor.
- ► Arbeta med en medhjälpare.

Vid rengöringen av fordonet, t.ex. med en högtrycksrengörare, måste du se till att inget vatten kommer in i klimatsystemet.

HÄNVISNING
Vatten i klimatsystemet kan leda till skador och funktionsstörningar.
- ► Rengör inte klimatsystemet med varm- och ångtvätt eller högtrycksrengörare.
- ► Vid rengöring av fordonet med varm- och ångtvätt eller högtrycksrengörare - spruta inte direkt in i klimatsystemets öppningar.

Använd inga starka rengöringsmedel eller vassa föremål. Använd en mjuk, fuktig trasa för att rengöra klimatsystemet.

Använd inte bensin, diesel, lösningsmedel, kemiska rengöringsmedel, alkohol, tensider eller mjukgörare som rengöringsmedel.

8.1 Rengöring av panelerna i luftspridaren

Beroende på hur intensiv användningen är, måste panelerna i luftspridaren rengöras. Vi rekommenderar att rengöra senast var 12:e månad.

HÄNVISNING
Drift utan paneler i luftspridaren leder till skador och försämrad prestanda hos klimatsystemet.
För en problemfri drift får klimatsystemet endast användas med paneler.
- ► Förvissa dig om före driften att panelerna sitter i luftspridaren.

► Dra av båda panelerna från luftspridarens sidor (Bild 11-1).

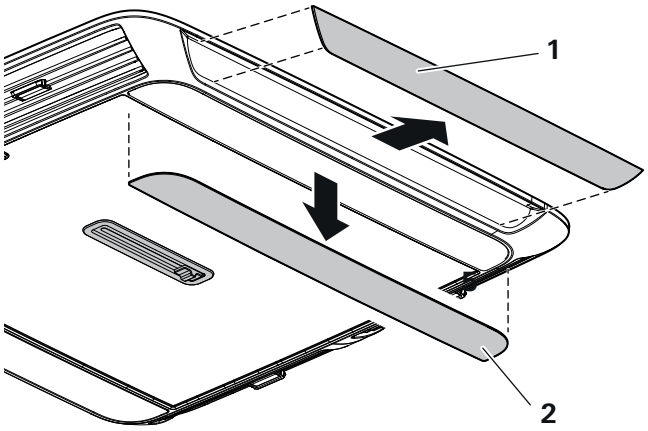

Bild 11

► Dra av båda panelerna från luftspridarens undersida (Bild 11-2). Grip in i öppningen i sidopanelen och tryck ut den undre panelen inifrån.

► Tvätta panelerna under rinnande vatten.

► Låt panelerna torka.

► Montera panelerna på luftspridaren igen. Tryck på panelerna på låsklackarna på sidan och på undersidan och kläm fast dem. Trä först i de undre panelerna på luftspridarens insida (Bild 12-1), tryck därefter in dem på utsidan och låt dem snäppa fast (Bild 12-1).

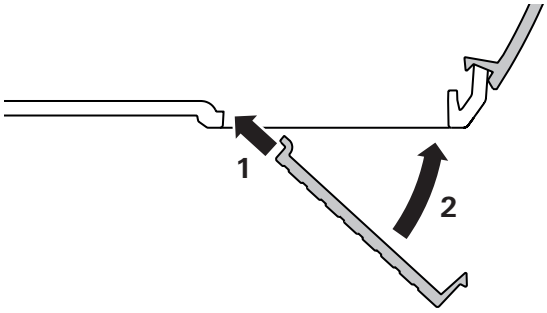

Bild 12

8.2 Håll luftintag och luftutlopp fria

8.2.1 Fritt utrymme yttre enhet

Klimatsystemet suger in kylluft på båda sidorna av taket och blåser ut den bakåt efter att den har passerat värmeväxlaren. För att garantera en säker drift får luftintagen och luftutloppen inte blockeras. De måste hållas fria från föroreningar, t.ex. smuts eller löv, för att säkerställa en optimal effekt och ett optimalt luftgenomflöde. I annat fall försämras klimatsystemets funktion och skador kan uppstå.
Håll öppningarna fria från snö under vinterdrift.

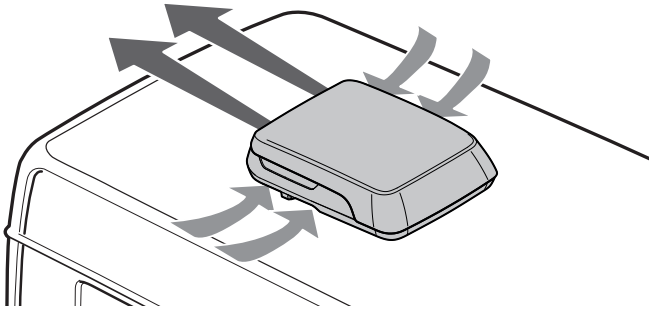

Bild 13

De fria utrymmena runt den **yttre enheten** måste vara 20 mm framtill och 100 mm på sidan. Bakåt måste det finnas ett fritt utrymme på minst 30 mm. Truma rekommenderar ett fritt utrymme på 200 mm så att frånluften kan blåsas ut fritt.

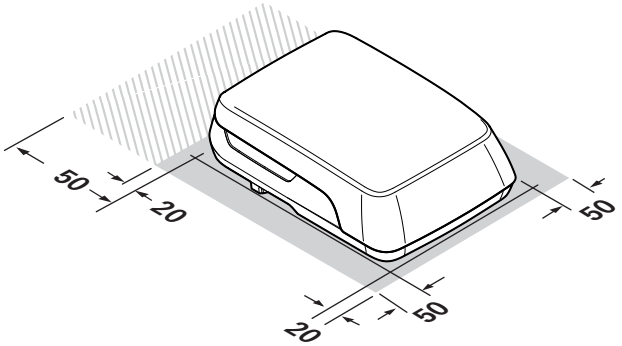

Bild 14

Det fria utrymmet runt **luftspridaren** måste garantera en ohindrad utblåsning. Avståndet på sidorna måste vara minst 40 mm. Ta hänsyn till svängområdet för luckor och dörrar.

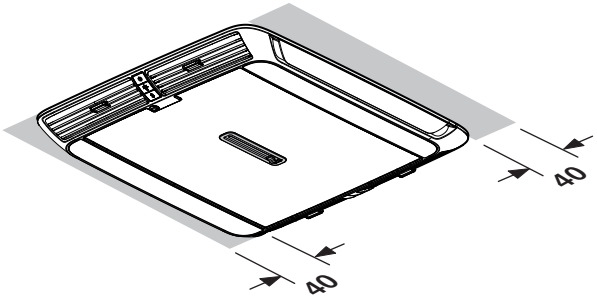

8.3 Håll kondensavloppet fritt

På taket måste klimatsystemets kondensutsläpp hållas fria från hinder, t.ex. smuts eller löv. Om kondensatutsläppen är smutsiga kan vatten tränga in i kupén. Det medför att klimatsystemets funktion försämras och kan leda till skador.

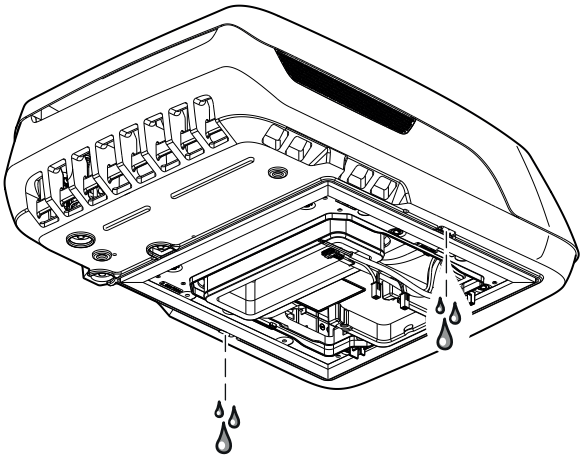

Bild 15

9 Reparation

FARA
Elektrisk spänning
I klimatsystemet finns spänningsförande delar (kondensatorer) som även efter avstängningen kan innehålla livsfarliga restspänningar. Kontakt med interna kondensatorer kan leda till dödsfall eller livshotande skador även efter avstängningen.
► Öppna inte klimatsystemet.

Kondensatorer får endast laddas ur av fackpersonal.

VARNING
Brännskador genom heta delar
Klimatsystemet innehåller delar som kan bli mycket varma under driften.
► Öppna inte klimatsystemet.
► Montera inte klimatsystemet, inte heller på andra platser eller i andra fordon.
► Demontera inte klimatsystemet, bygg inte om det och försök inte att reparera det på egen hand.
► Endast fackpersonal får montera, demontera eller reparera enheten.

10 Underhåll och skötsel

10.1 Byta batterier i fjärrkontrollen

Batterifacket finns på fjärrkontrollens baksida (Bild 16).

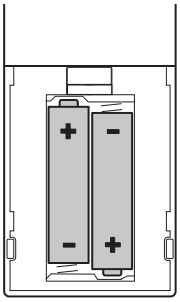

Bild 16

ⓘ Efter att batterierna har bytts ut synkroniseras tiden med Truma App igen.

► Använd endast läcksäkra mikrobatterier, typ LR 3, AM4, AAA, MN 2400 (1,5 V).

► Se till att plus- och minuspolen hamnar rätt när du sätter i nya batterier.

HÄNVISNING
Tomma, förbrukade batterier kan läcka och skada fjärrkontrollen.
► Ta ur batterierna om fjärrkontrollen inte ska användas under en längre tid.
Garantin gäller inte för skador orsakade av batterier som läcker.

11 Fel

Nedan anges åtgärder för att avhjälpa fel. Kontakta Truma Service om åtgärderna inte leder till önskat resultat.

11.1 Instabil försörjningsspänning

Om klimatsystemet startas med en stabil spänningsförsörjning kopplas kompressorn in efter 3 minuter.

Om spänningsförsörjningen inte är tillräckligt stabil (instabil spänning / frekvens) stängs enheten av under driften.

Kontrollera följande möjliga felkällor:

- ► Kontrollera elnätet.
- ► Kontrollera att växelriktaren / generatorn motsvarar de parametrar som rekommenderas i bruksanvisningen.
- ► Om redan andra förbrukare belastar elnätet (t.ex. mikrovågsugn), stäng av dem och försök igen.
- ► Kontrollera elnätets kabel och se till att den är så kort som möjligt.
- ► Kontrollera batteriets laddningsstatus vid drift med växelriktare.

ⓘ När en stabil spänningsförsörjning har återställts startar enheten automatiskt om utan att behöva slås på manuellt.

11.2 Felsökning

Fel	Orsak / åtgärd
Enheten kyler inte.	• Avfrostning pågår. • Den inställda temperaturen på fjärrkontrollen har uppnåtts eller är för hög.
Enheten värmer inte upp.	• Avfrostning pågår (utetemperatur mellan 4 °C och 7 °C). • Utetemperatur under 4 °C.
Enheten kyler / värmer upp otillräckligt eller inte alls.	• Paneler nedsmutsade, rengör panelerna. • Utvändiga luftvägar smutsiga / blockerade.
Fukt på luftspridarens undersida.	• Stäng fönster och dörrar och välj fläktnivå hög.
Vatten droppar ur luftspridaren.	• Kondensavlopp på den yttre enheten tilltäppt. • Enheten är inte ordentligt tätad mot taket (t.ex. defekt tätning). • För stor lutningsvinkel på systemet.
Fjärrkontrollen fungerar inte.	• Kontrollera batterierna i fjärrkontrollen och byt ut dem vid behov.
Enheten reagerar inte på kommandon från fjärrkontrollen	• Fjärrkontrollens räckvidd överskriden. • Fjärrkontrollen är inte ansluten till klimatsystemet.
Den röda LED-lampan på luftspridarens knapp ⏻ blinkar.	• Ett fel har uppstått i styrenheten. • Frånkoppla klimatsystemet, vänta en stund och koppla därefter till det igen. Om den röda LED-lampan fortsätter att lysa, kontakta Truma Service. Anteckna felkoden som visas på manöverenheten. • Det kan fortfarande vara möjligt att fortsätta driften i cirkulationsluftdrift.
Enheten stänger av sig själv under driften.	• Kontrollera spänningsförsörjningen.
Den vita LED-lampan på luftspridarens knapp ✱ blinkar.	• Bluetooth-pairing inte möjlig. Radera överflödiga Truma appar och upprepa pairingen.

Om dessa åtgärder inte avhjälper felet - kontakta Truma Service.

12 Kassering och återvinning

Fjärrkontrollen och batterierna får inte kastas i hushållssoporna utan måste sorterat lämnas in till ett insamlingsställe för återvinning. Det är ditt bidrag till återanvändning och återvinning.

Kassera enheten enligt administrativa bestämmelser i respektive användningsland. Nationella föreskrifter och lagar måste följas (i Tyskland t.ex. lagen om skrotning av fordon).

VARNING
Brandrisk på grund av att köldmedium läcker ut

► Kylmedelskretsen innehåller det lättantändliga och brännbara kylmedlet R 290 och får endast öppnas i fabriken eller i serviceverkstaden.

13 Tillbehör

Truma iNetX Panel, Truma iNetX Panel Pro

Truma iNet X Panel/Truma iNet X Panel Pro med färgdisplay och pekskärmsmanövrering för styrning av alla TIN-buss förberedda Truma enheter även via Truma App via Bluetooth.

- Funktionen klimatautomatik reglerar automatiskt värmaren och klimatsystemet till önskad temperatur i fordonet.

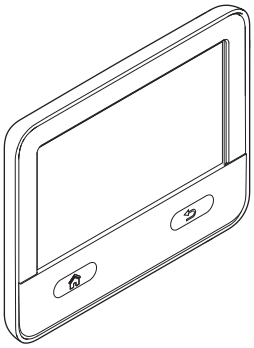

Bild 17

14 Tekniska data

Fastställda i enlighet med EN 14511 resp. Truma provningsvillkor.

	Aventa compact	Aventa compact plus
Driftspänning	230 V – 240 V AC, 50 Hz	
Nominell strömförbrukning kyla	3,3 A	4,9 A
Nominell strömförbrukning värma	1,6 A	2,1 A
Nominell kylkapacitet	1 600 W	2 070 W
Nominell värmeeffekt (värmepump)	1 200 W	1 500 W
Luftvolymflöde	330 m^3/h	350 m^3/h
Omgivningstemperatur i drift	16 °C – 45 °C (kyldrift) 4 °C - 30 °C (värmedrift)	
Maximal lutningsvinkel i drift	8 % resp. 4,5°	
Vikt	20,5 kg	21,5 kg
Mått (L x B x H)	786 x 577 x 245 mm	
Mått luftspridare (L x B x H)	550 x 497 x 45 mm	
Köldmedium	R 290 (propan)	
Köldmedium påfyllningsmängd	124 g	132 g
Växthuspotential (GWP)	3	
CO_2-ekvivalent	372 g	

CE

Med reservation för tekniska ändringar!

Ladda ner nationellt typgodkännande (ABE):
www.truma.com/de/service/download-center/

14.1 Mått (i mm)

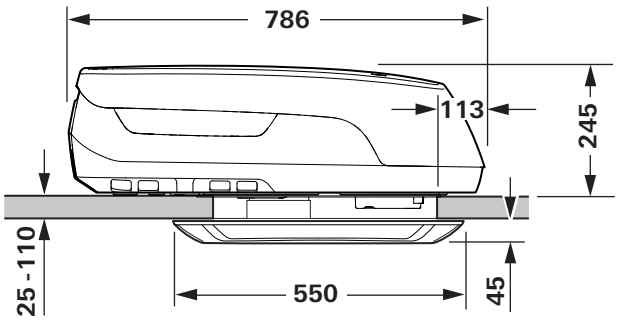

Bild 18

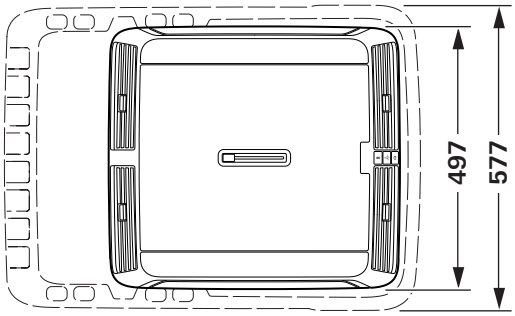

Bild 19

15 Garanti

Tillverkarens garantiförklaring
Europeiska unionen, från och med 04/2024

15.1 Omfattning av garantin

Som tillverkare av enheten i denna bruksanvisning ger Truma konsumenten frivilligt en garanti som täcker eventuella material- och/eller produktionsfel på enheten. Denna garanti gäller i Europeiska unionens medlemsstater samt i länderna Storbritannien, Island, Norge, Schweiz och Turkiet.
Denna garanti gäller brister enligt ovan, som uppträder inom 24 månader efter undertecknande av köpeavtalet mellan försäljaren och konsumenten. Konsumenten är den fysiska person som först köpte enheten från tillverkaren, fordonstillverkaren (OEM) eller fackhandeln och inte säljer den vidare inom ramen för en kommersiell eller oberoende yrkesverksamhet eller installerar den för tredje part.
Tillverkaren eller en av Truma auktoriserad servicepartner ska åtgärda sådana fel genom efterföljande prestation, dvs. efter eget gottfinnande genom reparation eller ersättningsleverans, såvida inte någon av de grunder för uteslutning som anges nedan gäller.
Om tillverkaren eller en av Truma auktoriserad servicepartner så önskar kan produkten eller delar av den även ersättas med tidigare installerade eller begagnade delar som är likvärdiga med nya delar när det gäller prestanda.
Äganderätten till defekta eller ersatta delar eller enheter blir egendom tillhörande tillverkaren eller servicepartnern som är auktoriserad av Truma. Om enheten har slutat att tillverkas vid tiden för bristanmälan, kan tillverkaren i händelse av ersättningsleverans leverera en liknande produkt.
Vid garantifall räknas inte ny garantitid för de reparerade eller utbytta delarna, utan den ursprungliga garantitiden för enheten löper vidare. Endast tillverkaren själv eller en av Truma auktoriserad servicepartner är berättigad att genomföra garantiarbeten. De kostnader som uppkommer vid garantifall delas direkt upp mellan den av Truma auktoriserade servicepartnern och tillverkaren. Extra kostnader på grund av att demonterings- och monteringsförutsättningarna för enheten försvårats (t.ex. genom att möbel- eller karossdelar demonteras) samt resekostnader för den av Truma auktoriserade servicepartnern eller tillverkaren, kan inte godkännas som garantiåtgärder.
Ytterligare anspråk på denna garanti, i synnerhet skadeståndsanspråk från konsumenten eller tredje part, är uteslutna. Produktansvarslagens (Produkthaftungsgesetz) föreskrifter gäller.
De lagstadgade garantianspråken avseende material från konsumenten vid brister mot säljaren i respektive inköpsland begränsas inte av denna garanti och kan begäras kostnadsfritt oberoende av denna garanti.
I länder utanför den Europeiska unionen gäller de lagstadgade garantianspråken avseende material enligt föreskrifterna som gäller i respektive land där konsumenten som förstahandsköpare förvärvat enheten.
I vissa länder kan det finnas ytterligare uttalade garantier från fackhandeln (auktoriserade återförsäljare, Truma Partner). Dessa kan konsumenten tillämpa direkt via den fackhandel där han eller hon köpte enheten. Garantivillkoren i det land där konsumenten som förstahandsköpare förvärvat enheten är de som gäller.

15.2 Uteslutningar ur garantin

Inga garantianspråk avseende denna garanti gäller:

- till följd av oriktig, olämplig, felaktig, försumlig eller felaktig användning eller hantering av enheten;
- vid felaktig installation, montering eller idrifttagande som strider mot monterings- och bruksanvisningen;
- vid felaktig drift, hantering eller handhavande som strider mot monterings- och bruksanvisningen, i synnerhet om underhålls-, skötsel- och varningsskyltarna inte följs;
- om monteringar och påbyggnader, reparationer eller andra ingrepp utförs av obehöriga personer eller av konsumenten själv;
- för förbrukningsmaterial, förslitningsdelar och vid naturlig förslitning (slitage);
- om apparaten är utrustad med ersättningsdelar, kompletterande delar eller tillbehör som inte är originaldelar av tillverkaren, eller inte har godkänts av tillverkaren; detta gäller särskilt för en nätverksansluten styrenhet till apparaten, om styrenheter, manöverpaneler och programvara inte har godkänts av Truma, eller om Truma-styrenheten eller Truma-manöverpanelen (Truma CP plus, Truma iNet Box, Truma iNet X Pro Panel, Truma iNet X Panel, Truma iNet X Connect, Truma iNet X Interface eller liknande) inte används uteslutande för styrning och manövrering av Truma-enheter eller enheter som godkänts av Truma;
- till följd av skada orsakad av främmande ämnen (t.ex. oljor, mjukgörare i gas), kemisk eller elektrokemisk påverkan i vatten, eller om enheten på annat sätt har kommit i kontakt med olämpliga ämnen (t.ex. kemiska produkter, brandfarliga ämnen, olämpliga rengöringsmedel);
- till följd av skador på grund av onormala miljöförhållanden eller olämpliga driftförhållanden;
- till följd av skador från kraftigt våld eller naturkatastrofer, samt annan påverkan som tillverkaren inte kan ansvara för;
- till följd av skador som kan härledas till felaktig transport;
- till följd av ändringar av apparaten inklusive utbyte-, tilläggs- eller tillbehörsdelar och deras montering, ändringar i synnerhet av rökgaskanalen eller av avgasledningen av konsumenten eller av tredje part;
- till följd av uppsåtlig eller oaktsam skada.

15.3 Tillämpning av garantin

Tillverkarens och garantigivarens namn och adress:

Truma Gerätetechnik GmbH & Co. KG
Truma servicecenter
Wernher-von-Braun-Straße 12
85640 Putzbrunn, Tyskland

Garantin ska tillämpas hos en av Truma auktoriserad servicepartner eller hos Trumas servicecenter. Du hittar alla adresser och telefonnummer på www.truma.com i avsnittet ”Service”.
För att kunna garantera en smidig process ber vi dig att ha följande information till hands när du kontaktar oss:

- Detaljerad beskrivning av bristen
- Enhetens serienummer
- Inköpsdatum

Den av Truma auktoriserade servicepartnern eller Trumas servicecenter bestämmer sedan hur man ska gå vidare. För att undvika eventuella transportskador får den drabbade enheten skickas först efter samråd med den av Truma auktoriserade servicepartnern eller Trumas servicecenter. Vi ber dig avstå från att skicka in något utan att först ha talat med oss.
Om tillverkaren godkänner garantifallet övertar tillverkaren kostnaderna för transport. Om inget garantifall föreligger informeras konsumenten om detta, och denne får själv stå för reparations- och transportkostnaderna.

Índice

1 Sobre estas instrucciones 57
1.1 Grupo destinatario. 57
1.2 Símbolos y medios de representación 57
1.3 Indicaciones de advertencia 57
2 Uso previsto 57
2.1 Uso apropiado. 57
2.2 Uso no previsto 57
2.3 Montaje, desmontaje y modificación 57
3 Instrucciones de seguridad 58
3.1 Seguridad general 58
3.2 Obligación del usuario gestionador / propietario del vehículo. 58
3.3 Funcionamiento seguro 58
3.4 Comportamiento en caso de anomalías 58
4 Descripción del producto 59
4.1 Distribuidor de aire 59
4.2 Variantes de la unidad de mando 59
4.3 Estructura 59
4.4 Función 60
4.5 Evacuación del agua condensada. 60
4.6 Identificación del producto 60
4.7 Distribución del aire en el habitáculo 60
5 Funcionamiento 62
5.1 Mando a distancia Aventa 2.G (Bluetooth) 62
5.2 Otras unidades de control. 62
6 Puesta en marcha. 63
6.1 Indicaciones para la primera puesta en marcha 63
6.2 Emparejar el mando a distancia al sistema de climatización 63
7 Funcionamiento 63
7.1 Indicaciones para la utilización de sistemas de climatización 63
7.2 Encendido y apagado del sistema de climatización 64
7.3 Modos de funcionamiento 64
7.4 Ajuste del ventilador 65
7.5 Ajustar la temperatura ambiente. 66
7.6 Encendido y atenuación de la iluminación ambiental (solo en el distribuidor de aire Premium) 66
7.7 Ajustar la hora 66
7.8 Configurar temporizador 66
8 Limpieza y cuidado 66
8.1 Limpieza de los paneles del distribuidor de aire 66
8.2 Mantenga despejadas las entradas y salidas de aire 67
8.3 Mantener despejada la evacuación de agua de condensación. 68
9 Reparación. 68
10 Mantenimiento y reparación 69
10.1 Cambiar la pila del mando a distancia 69
11 Fallos 69
11.1 Tensión de alimentación inestable 69
11.2 Búsqueda de errores 69
12 Eliminación de residuos y reciclaje 70
13 Accesorios. 71
14 Características técnicas 71
14.1 Medidas (en mm) 72
15 Garantía 72
15.1 Cobertura de la garantía 72
15.2 Exclusión de la garantía 73
15.3 Ejecución de la garantía 73

1 Sobre estas instrucciones

Estas instrucciones son válidas para:

- Aventa compact 2.G
- Aventa compact plus 2.G

en lo sucesivo nos referiremos a él como sistema de climatización o Aventa.

1.1 Grupo destinatario

Estas instrucciones están dirigidas al usuario.

ⓘ Para facilitar la lectura, se ha renunciado a una distinción específica de género. Los términos correspondientes se aplican a todos los sexos en el sentido de igualdad de trato.

1.2 Símbolos y medios de representación

Símbolo	Significado
⚠	Advertencia de peligros para las personas
	Técnico especialista
ⓘ	Información adicional para comprender u optimizar los procesos de trabajo.
▶	Símbolo de un paso de actuación. Debe realizarse una acción en este punto. De haber varias medidas, respete el orden de secuencia.
(Fig. 3-1)	Referencia a una figura ej. figura 3 - número 1

1.3 Indicaciones de advertencia

Las indicaciones de advertencia se utilizan en este manual para advertir sobre daños personales y lesiones físicas.

▶ Lea y observe siempre las indicaciones de advertencia.

Palabra de advertencia	Significado
PELIGRO	Peligros para las personas. El incumplimiento tendrá como resultado la muerte o lesiones graves.
ADVERTENCIA	Peligros para las personas. El incumplimiento puede tener como resultado la muerte o lesiones graves.
PRECAUCIÓN	Peligros para las personas. El incumplimiento puede tener como resultado lesiones leves.
AVISO	Información para evitar daños materiales

2 Uso previsto

2.1 Uso apropiado

El sistema de climatización en techo Aventa compact (plus) 2.G / Aventa comfort 2.G solo está homologado para el montaje en el techo de una autocaravana (caravana de motor) de la clase de vehículo M1 y remolques de motor (caravanas) de la clase de vehículo O con ventilación de seguridad prescrita legalmente según EN 721.
Está destinado exclusivamente al sector privado y a la climatización de viviendas.
Si es posible, haga funcionar el sistema de climatización con las ventanas y puertas cerradas.

2.2 Uso no previsto

Queda prohibida cualquier utilización del dispositivo que no esté contemplada por las especificaciones de uso.

Esto se aplica, por p. ej. para el montaje y funcionamiento en:

- Embarcaciones y otros vehículos para navegación,
- Cabañas de caza / forestales, casas de fin de semana o marquesinas
- Casas móviles, remolques
- Viviendas y casas
- Máquinas de construcción, máquinas agrícolas
- Camión de comida

No haga funcionar el sistema de climatización a altitudes superiores a 2.000 m o fuera de la temperatura de funcionamiento especificada (consulte el apartado «14 Características técnicas» en la página 71).
Los sistemas de climatización averiados no pueden ser reutilizados. Los sistemas de climatización que se instalen sin cumplir con las instrucciones de uso e instalación no pueden ser reutilizados.

2.3 Montaje, desmontaje y modificación

Solo las personas cualificadas y facultadas (personal técnico) están autorizadas a realizar el montaje, la reparación y la comprobación de funcionamiento del producto Truma, respetando las instrucciones de montaje y uso y las normas técnicas vigentes en ese momento.
El personal técnico está compuesto por personas que, debido a su formación e instrucción especializadas, sus conocimientos y experiencia con los productos Truma y las normas pertinentes, son capaces de realizar los trabajos necesarios de una forma adecuada y reconocer los posibles peligros.

El personal no técnico no debe:

▶ No abra el sistema de climatización.

▶ No monte el sistema de climatización ni lo instale en otros lugares ni vehículos.

▶ No desmonte, modifique ni repare el sistema de climatización sin autorización.

▶ Los trabajos de montaje, desmontaje o modificación solo pueden ser realizados por personal técnico cualificado.

3 Instrucciones de seguridad

3.1 Seguridad general

El incumplimiento de las regulaciones contenidas en las instrucciones de uso y montaje puede ocasionar graves daños materiales y un grave peligro para la salud o la vida de las personas.

- ► Lea y siga estrictamente las instrucciones de seguridad para evitar peligros y daños a las personas y a la propiedad.
- ► Aténgase a las leyes, directivas y normas vigentes a nivel local para el uso y funcionamiento del sistema de climatización.
- ► El circuito de refrigerante contiene el refrigerante R 290, altamente inflamable y combustible, y solo puede abrirse en fábrica o en el taller de servicio.
- ► Este aparato puede ser utilizado por niños a partir de 8 años, así como por personas con capacidades físicas, sensoriales y mentales reducidas o con falta de experiencia y conocimientos siempre que sean supervisados o hayan sido instruidos en el uso seguro del aparato y entiendan los peligros resultantes.

  Los niños no deben jugar con el aparato.

3.2 Obligación del usuario gestionador / propietario del vehículo

3.2.1 Seguridad gracias a estas instrucciones de uso

Las instrucciones de uso son un documento importante y forman parte del producto. Están dirigidas a los usuarios y contienen datos importantes para la seguridad. Únicamente los procedimientos indicados en las instrucciones de uso son seguros.
Si no se siguen las instrucciones de uso, las personas pueden resultar gravemente heridas o provocar daños sistema de climatización.

- ► Lea y observe las instrucciones para un funcionamiento seguro antes de la puesta en marcha y el funcionamiento.
- ► Tenga las instrucciones de uso siempre a mano y cerca del producto.

3.2.2 Seguridad mediante mantenimiento y reparación

- ► La instalación, el mantenimiento y la reparación solo podrán ser realizados por personal especializado en aparatos eléctricos, refrigerantes y sistemas de climatización. Realizar el trabajo de forma inadecuada puede conllevar grandes riesgos.
- ► En particular, no atornille ningún tornillo largo o similar cerca del sistema de climatización, ya que podría dañarlo y provocar la salida del refrigerante.
- ► Apertura de la instalación, desatornillado de los puntos de fijación, montaje, desmontaje, comprobación y reparación son tareas que corresponden exclusivamente al personal especializado.
- ► No está permitido el uso / la aplicación de depuradores de calor o a vapor o limpiadores de alta presión.
- ► Al limpiar el vehículo, asegúrese de que no entre agua en el sistema de climatización (por ejemplo, no pulverice agua directamente en las aberturas del sistema de climatización).
- ► No introduzca la mano en el aparato, ya que existe el riesgo de quemaduras por piezas calientes.

3.2.3 Seguridad mediante suministro eléctrico autorizado

- ► Para lograr un funcionamiento perfecto y evitar daños solo pueden emplearse suministros de tensión con onda sinusoidal pura (p. ej. convertidores, generadores) y sin picos de tensión.

3.3 Funcionamiento seguro

- ► Las aberturas de ventilación forzada del vehículo deben estar siempre despejadas, especialmente durante largos periodos de inactividad (por ejemplo, durante el almacenamiento invernal).
- ► Las entradas y salidas de aire en la unidad externa y en el distribuidor de aire no deben estar obstaculizadas en ningún caso.
- ► No introducir los dedos ni objetos entre las rejillas de ventilación.
- ► En caso de incendio, no extinguir con agua. Existe riesgo de descarga eléctrica.
- ► Ponga en marcha el sistema de climatización solo si la carcasa y el cable estén intactos.
- ► **Descarga eléctrica debido a cables de corriente expuestos y dañados.**

En caso de daños en una línea de alimentación:

- ► Desconectar el suministro de tensión, p. ej., a través de fusibles o interruptores diferenciales residuales (FI) en la distribución principal del vehículo. Desconecte el suministro eléctrico externo. Asegurar contra reconexión.
- ► Encargar la sustitución del cable de red al fabricante, al servicio de atención al cliente o al personal técnico.

Peligro de incendio por sobrecalentamiento del tambor para cable.

Si la alimentación de corriente del vehículo se realiza a través de un tambor para cable, un consumo de corriente elevado puede provocar el calentamiento del cable enrollado.

- ► Desenrollar completamente el tambor para cable.

3.4 Comportamiento en caso de anomalías

- ► Elimine los fallos inmediatamente.
- ► El usuario solo deberá subsanar por sí mismo los fallos descritos en el capítulo «11 Fallos» en la página 69.
- ► En caso de averías que no pueda subsanar usted mismo, póngase en contacto con el Servicio posventa Truma.

3.4.1 ¿Qué hacer en caso de detectar ruidos y olores extraños?

► Desconecte el sistema de climatización en techo.

► Encargue la comprobación del sistema de climatización en techo en techo a un técnico especialista.

4 Descripción del producto

El sistema de climatización está disponible en tres versiones:

- Aventa compact 2.G
- Aventa compact plus 2.G
- Aventa comfort 2.G

Todas las variantes están disponibles en dos colores (blanco y negro).
El sistema de climatización Truma Aventa está diseñado para su instalación en el techo del vehículo.

4.1 Distribuidor de aire

- Distribuidor de aire (opciones de ajuste limitadas para las salidas de aire)
- Distribuidor de aire Premium (luz ambiental, más opciones de ajuste para las salidas de aire)

Ambas versiones están disponibles en dos colores (piedra, capuchino).

4.2 Variantes de la unidad de mando

- Mando a distancia Aventa 2.G (Bluetooth) a través de la interfaz iNet X Interface AC (opcional)
- Truma iNet X Panel, iNet X Pro Panel (opcional)
- Truma App a través de la interfaz Truma iNet X Interface (opcional)
- Unidad de mando del fabricante del vehículo (bus CAN)

4.3 Estructura

El sistema de climatización consta de la unidad exterior, el distribuidor de aire y un mando a distancia.

4.3.1 Unidad externa

La unidad exterior (Fig. 1-1) del sistema de climatización está montada en el techo (Fig. 1-2) del vehículo.

4.3.2 Distribuidor de aire

El distribuidor de aire (Fig. 1-3) del sistema de climatización está fijado al techo (Fig. 1-2) en el interior del vehículo.

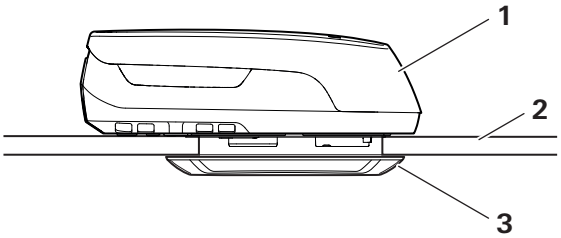

Fig. 1

4.4 Función

Los sistemas de climatización por compresor funcionan como un frigorífico: Un refrigerante circula en un sistema de circulación cerrado. Al someterse a la presión del compresor, el refrigerante gaseoso es condensado en un intercambiador de calor. En el vaporizador, el aire ambiente suministrado es separado del calor y la humedad, que son conducidos al exterior.
Un ventilador distribuye el aire enfriado y deshumedecido a través del sistema de distribución del aire y al interior del vehículo. El sistema de climatización en techo proporciona aire fresco en el vehículo.

El sistema de climatización también puede funcionar como bomba de calor para calentar el vehículo.

4.5 Evacuación del agua condensada

El agua de condensación se descarga a través del techo del vehículo. Para este fin hay agujeros en la parte inferior de la unidad externa a través de los cuales es evacuada el agua de condensación.

ⓘ Pueden formarse charcos de agua debajo o junto al vehículo si el sistema de climatización funciona durante periodos prolongados.

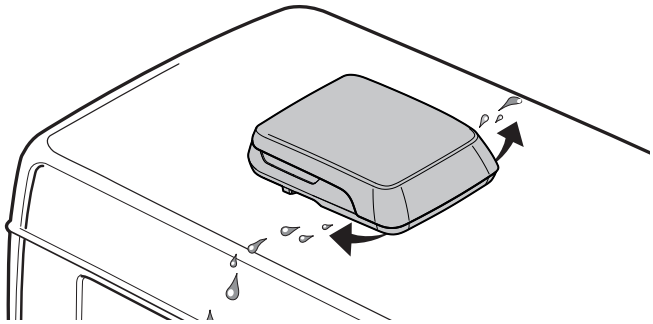

Fig. 2

4.6 Identificación del producto

El tipo de dispositivo y el número de serie están impresos en placas de características.

4.6.1 Placa de características del sistema de climatización

En la parte inferior del sistema de climatización, en la zona del distribuidor de aire, hay una placa de características con los datos del sistema de climatización (Fig. 3-1).

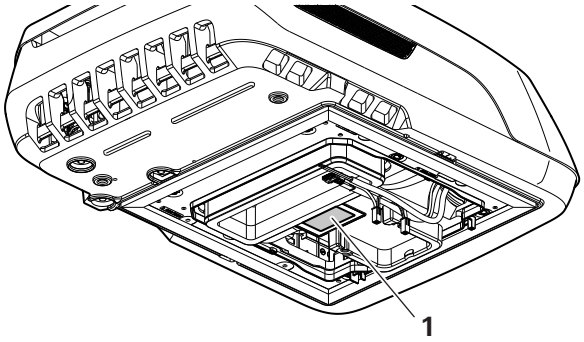

Fig. 3

Con el sistema de climatización se suministraron dos placas de características adicionales (duplicados). El fabricante del vehículo coloca estas placas de características en la parte posterior de las instrucciones de uso y en un lugar fácilmente accesible del vehículo.

4.6.2 Placa de características del distribuidor de aire

El distribuidor de aire tiene una placa de características en el interior del equipo, que solo es visible después de desmontarlo.

4.6.3 Placa de características mando a distancia

En la cara interna de la tapa del compartimento de la batería se encuentra una etiqueta adhesiva con los datos del mando a distancia.

4.7 Distribución del aire en el habitáculo

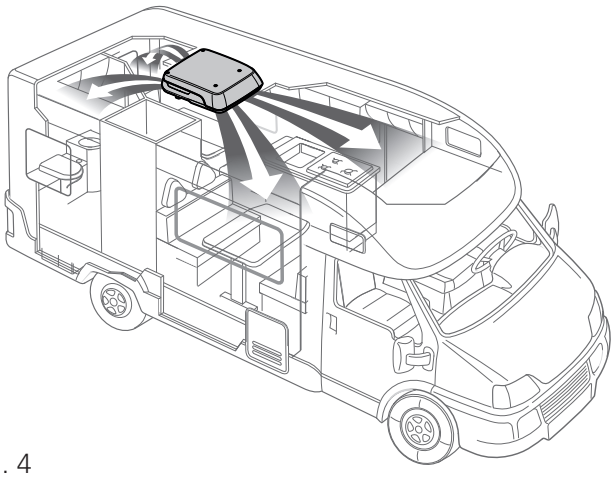

Fig. 4

El aire ambiente se aspira a través del distribuidor de aire. En modo refrigeración, el aire caliente de la habitación es enfriado por el sistema de climatización y fluye directamente al interior a través del distribuidor de aire. En modo calefacción, se calienta el aire frío de la habitación. El distribuidor de aire se encuentra debajo del techo.

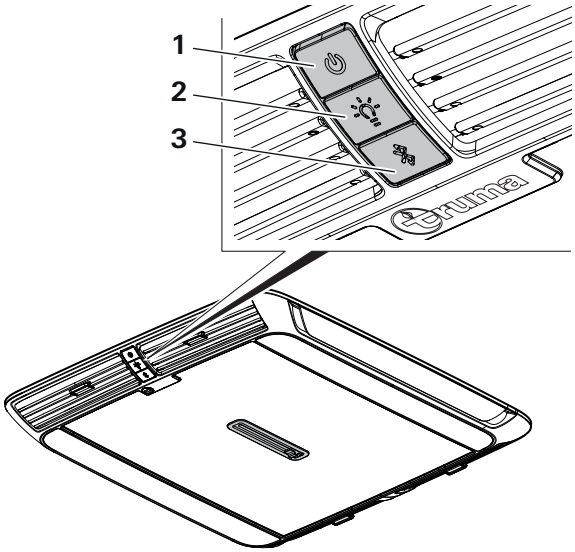

Fig. 5

1 Interruptor de conexión/desconexión
2 Interruptor de luz para iluminación ambiental (solo en el distribuidor de aire Premium)
3 Botón de emparejamiento

ⓘ 30 segundos después del encendido, la iluminación del botón pulsado se apaga para no molestar en la oscuridad.

El distribuidor de aire tiene cuatro salidas individualmente regulables. De esta forma, la corriente de aire puede ser dosificada y distribuida de forma homogénea y sin formar corrientes. El diseño muy plano del distribuidor de aire permite disponer de prácticamente el espacio libre completo.

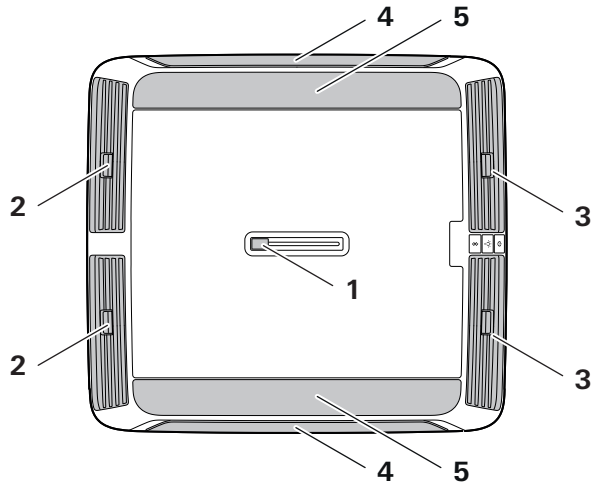

Fig. 6

1 Deslizador (distribución de aire delantera / trasera)
2 Ajuste de aire (hacia la parte trasera en la dirección de marcha)
3 Ajuste de aire (hacia la parte delantera en la dirección de marcha)
4 Paneles laterales LV (gris mortero o beige grisáceo)
5 Paneles LV (blanco invierno o blanco puro)

La corriente de aire puede dosificarse entre la zona del vehículo delantera y la trasera.

4.7.1 Techo / Suelo

La corriente de aire puede dirigirse desde el techo hacia el suelo.

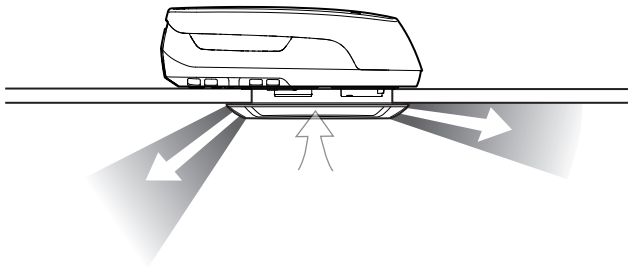

Fig. 7

4.7.2 Derecha / izquierda (solo distribuidor de aire Premium)

Dos salidas de aire regulables individualmente delante y otras dos detrás.

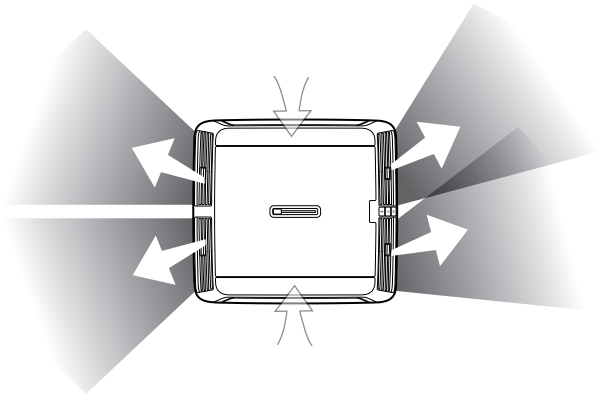

Fig. 8

4.7.3 Iluminación ambiental (solo distribuidor de aire Premium)

La iluminación ambiental se enciende y apaga con el interruptor de luces del distribuidor de aire (Fig. 5-2). Si se mantiene pulsado el interruptor de la luz, la luz se puede atenuar. Para ello, manténgalo pulsado hasta alcanzar el nivel de atenuación deseado y, a continuación, suéltelo. El ajuste se guarda tras la desconexión.

5 Funcionamiento

5.1 Mando a distancia Aventa 2.G (Bluetooth)

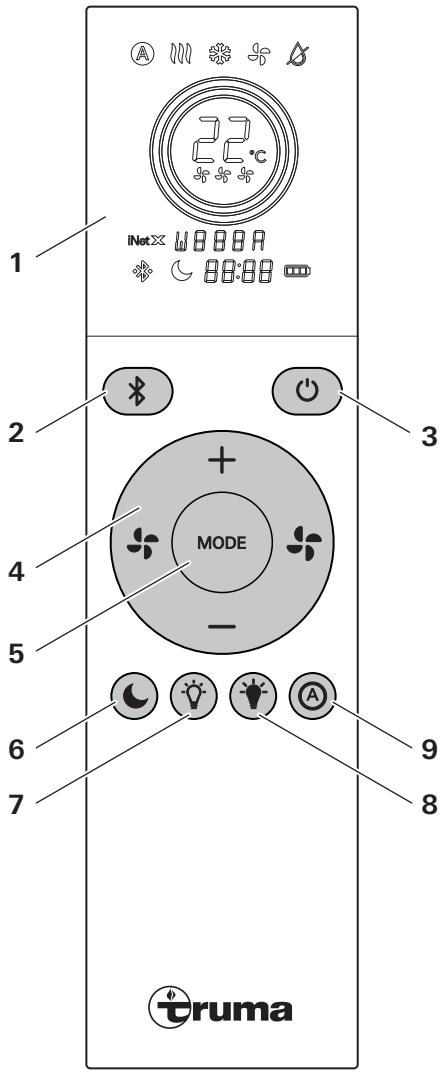

Fig. 9

1 Pantalla (consulte Fig. 10)
2 Botón de emparejamiento (Bluetooth)
3 Botón de encendido/apagado
4 Control del dispositivo (selector):
Velocidad del ventilador (izquierda / derecha)
Temperatura seleccionada (arriba / abajo)
5 Modo de funcionamiento (refrigeración / calefacción / ...)
6 Modo nocturno
7 Iluminación ambiental apagada (pulsar una vez), más oscura (mantener pulsado) [1]
8 Iluminación ambiental encendida (pulsar una vez), más brillante (mantener pulsado) [1]
9 Funcionamiento automático

[1]: Sólo distribuidor de aire Premium

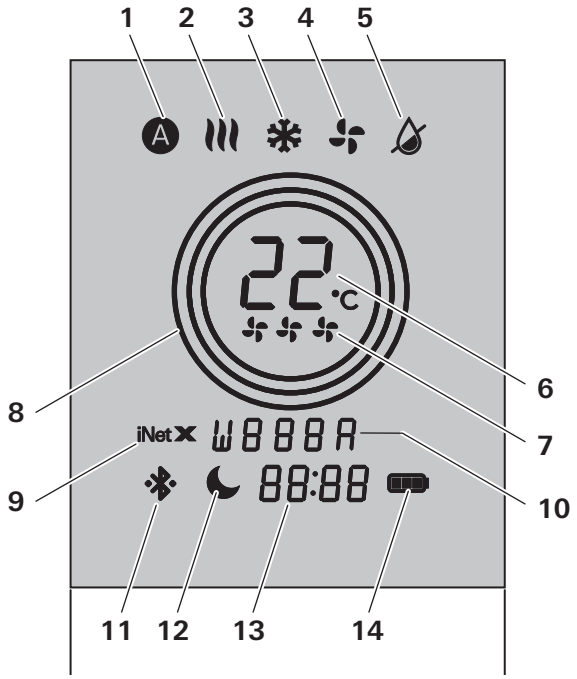

Fig. 10

1 Funcionamiento automático
2 Funcionamiento en modo de calefacción
3 Funcionamiento de refrigeración
4 Modo recirculación
5 Modo deshumidificación
6 Temperatura seleccionada (°C)
7 Nivel de ventilación
8 Indicador de refrigeración / calefacción / ventilación
9 Estado de iNet X
10 Código de error
11 Estado de Bluetooth
12 Modo nocturno
13 Hora
14 Estado de la batería

ⓘ Los símbolos mostrados en la pantalla son visibles en función del ajuste.

5.2 Otras unidades de control

Además del mando a distancia Aventa 2.G (Bluetooth), la Aventa también puede controlarse mediante las siguientes unidades de mando:

- Truma iNet X Panel, iNet X Pro Panel (opcional)
- Truma App a través de la interfaz Truma iNet X Interface (opcional)
- Unidad de mando del fabricante del vehículo (bus CAN)

Observe las instrucciones de uso correspondientes.

6 Puesta en marcha

6.1 Indicaciones para la primera puesta en marcha

► Si se necesita un mando a distancia nuevo o de repuesto, debe conectarse al sistema de climatización.

6.2 Emparejar el mando a distancia al sistema de climatización

► Introducir pilas en el mando a distancia.

► Pulse el botón de emparejamiento del distribuidor de aire.

ⓘ El botón de emparejamiento del distribuidor de aire empieza a parpadear.

► A continuación, pulse el botón de emparejamiento del mando a distancia.

ⓘ En cuanto el botón de emparejamiento del distribuidor de aire se ilumina de forma continua durante 10 segundos, el mando a distancia está emparejado con el sistema de climatización.

7 Funcionamiento

7.1 Indicaciones para la utilización de sistemas de climatización

7.1.1 Comprobar el consumo de corriente

Truma recomienda una fuente de alimentación diseñada para 10 A. Durante el funcionamiento en condiciones estándar, el consumo de corriente es inferior a este valor.

► Antes de ponerlo en marcha, compruebe que el camping tenga suficiente protección eléctrica.

► Compruebe si la fuente de alimentación utilizada tiene protección suficiente para el funcionamiento simultáneo del sistema de climatización y los demás dispositivos conectados.

7.1.2 Funcionamiento con generador o inversor

Es posible hacer funcionar el sistema de climatización con un inversor o un generador. Para ello se recomiendan las siguientes especificaciones:

- Tipo de inversor: Curva de tensión sinusoidal pura
- Tensión nominal: 230 V CA
- Frecuencia: 50 Hz. +/- 10 %
- Carga: óhmica o inductiva
- Potencia recomendada: mín. 2000 W (a una temperatura ambiente máxima de 45 °C)

INDICACIÓN
Un suministro de tensión incorrecto puede producir daños y provocar el mal funcionamiento del sistema de climatización.

► Para el suministro de tensión, utilice exclusivamente fuentes con curva sinusoidal pura (ej., convertidores, generador) y sin puntas de tensión.

7.1.3 Posición inclinada

Para evitar que el compresor funcione en seco y se desgaste prematuramente, el sistema de climatización no debe funcionar en pendientes superiores al 8 % / 4,5°.

AVISO
Daños materiales al estacionar el vehículo en posición inclinada.
La evacuación de agua condensada no está garantizada. La vida útil del funcionamiento del compresor se verá afectada.

► Estacione el vehículo con una inclinación en sentido transversal y longitudinal del 8 % como máximo.

7.1.4 Reducir la irradiación de calor

Para aumentar el ahorro energético y acelerar la refrigeración del habitáculo:

► Estacionar el vehículo a la sombra.

► Cerrar persianas o cortinas.

► Limpiar periódicamente el techo del vehículo, ya que los techos más sucios se calientan con mayor rapidez.

7.1.5 Optimizar la climatización ambiental

Para conservar una climatización ambiental sana, la diferencia entre la temperatura interna y externa no debe ser excesiva.
Durante el funcionamiento, el aire en circulación se limpia y seca. Al secar el aire húmedo y caliente, la climatización ambiental es agradable a pesar de no haber una gran diferencia de temperaturas.

► Ventile bien el vehículo antes de poner en marcha el sistema de climatización para eliminar el aire caliente acumulado en el vehículo.

► Mantenga todas las puertas y ventanas cerradas durante el funcionamiento para evitar la formación de condensación en el distribuidor de aire. De esta forma también se minimiza el consumo de energía.

► Dirija la corriente de aire de forma que el aire se mantenga en movimiento en el interior del vehículo.

7.1.6 Ajustes para una refrigeración rápida

- Ajuste el ventilador al nivel más alto
- Ajuste la distribución horizontal del aire a la posición intermedia entre la parte delantera y trasera
- Ajuste la distribución vertical del aire hacia el techo

7.2 Encendido y apagado del sistema de climatización

El sistema de climatización puede encenderse y apagarse con el mando a distancia.

ⓘ El sistema de climatización también puede controlarse a través de unidades de control instaladas en el vehículo, por ejemplo, el panel iNetX opcional. Si hay instalada una unidad de mando de un proveedor tercero, consulte las instrucciones de uso.

Si el mando a distancia no está a mano o las pilas del mando a distancia están agotadas, el sistema de climatización también puede conectarse y desconectarse manualmente mediante el interruptor de encendido/apagado del distribuidor de aire. El sistema de climatización funciona a 22 °C tras haberse activado en modo automático.

7.2.1 Conectar el sistema de climatización (mando a distancia)

► Pulse el botón ⏻ del mando a distancia.
(Si el mando a distancia está en modo de espera: Presione el botón ⏻ del mando a distancia dos veces)

En la pantalla del mando a distancia se mostrarán los símbolos configurados.
El sistema de climatización está conectado.
Los últimos ajustes están activos.

7.2.2 Desconectar el sistema de climatización (mando a distancia)

► Pulse el botón ⏻ del mando a distancia.

La pantalla del mando a distancia solo mostrará la hora.
El sistema de climatización está desactivado.

7.2.3 Conectar el sistema de climatización (distribuidor de aire)

► Pulse el botón ⏻ del distribuidor de aire (Fig. 5-1) durante un segundo.

El LED del botón ⏻ se enciende durante 30 segundos y luego se apaga.
El sistema de climatización está conectado.
El sistema de climatización arranca con los siguientes ajustes: Modo automático, temperatura: 22 °C.

7.2.4 Desconectar el sistema de climatización (distribuidor de aire)

► Pulse el botón ⏻ del distribuidor de aire (Fig. 5-1) durante un segundo

El LED del botón ⏻ se apaga.
El sistema de climatización está desactivado.

7.2.5 Reinicio automático tras una interrupción del suministro eléctrico

Si el sistema de climatización se desconecta del suministro de tensión sin apagarse manualmente, se vuelve a encender automáticamente la próxima vez que se conecte de nuevo al suministro de tensión.
Incluso después de una desconexión del aparato debida a un suministro de tensión inestable, el aparato se reinicia automáticamente en cuanto se restablece un suministro de tensión estable.

7.3 Modos de funcionamiento

A continuación se describe el funcionamiento mediante el mando a distancia Bluetooth. El funcionamiento con Truma iNet X Panel o Truma App se describe en las instrucciones de uso correspondientes.

El sistema de climatización tiene los siguientes modos de funcionamiento:

Símbolo	Modo de funcionamiento
❄	Funcionamiento de refrigeración
≋	Funcionamiento en modo de calefacción
Ⓐ	Funcionamiento automático
	Modo de aire circulante
	Deshumidificación
☾	Modo nocturno

7.3.1 Funcionamiento de refrigeración

En el modo frío, el aire del habitáculo es deshumedecido y refrigerado.

► Pulse el botón MODE una o varias veces hasta que aparezca el símbolo ❄ en la pantalla.

La pantalla de actividad (Fig. 10-8) cambia a color azul mientras el sistema de climatización está en modo de refrigeración.
El indicador de actividad cambia a color blanco cuando se alcanza la temperatura ambiente seleccionada.
El ventilador de aire de circulación continúa funcionando.

ⓘ El modo refrigeración puede activarse con un ligero retardo una vez activado el modo refrigeración.

El aire se deshumidifica durante el proceso de refrigeración. Si la humedad del aire al inicio del proceso de refrigeración en el vehículo es muy alta, puede formarse humedad en la parte inferior del distribuidor de aire. En este caso:

► Mantener puertas y ventanas cerradas
► Seleccione el nivel de potencia más alto

7.3.2 Funcionamiento en modo de calefacción

En modo calefacción, el sistema de climatización funciona como una bomba de calor y calienta el interior.

► Pulse el botón MODE una o varias veces hasta que aparezca el símbolo en la pantalla.

La indicación de actividad (Fig. 10-8) cambia a rojo mientras el sistema de climatización está en modo calefacción.
El indicador de actividad cambia a color blanco cuando se alcanza la temperatura ambiente seleccionada.
El ventilador de aire de circulación continúa funcionando.

ⓘ El modo calefacción puede activarse con un ligero retardo después de haber activado el modo refrigeración.

7.3.3 Funcionamiento automático

En modo automático, el sistema de climatización funciona en modo de refrigeración o en modo de calefacción en función de la temperatura ambiente para alcanzar la temperatura ambiente seleccionada.

► Pulse el botón MODE una o varias veces hasta que aparezca el símbolo A en la pantalla.
► Alternativamente, pulse el botón Ⓐ para la selección directa.

- El indicador de actividad (Fig. 10-8) cambia a rojo cuando el sistema de climatización está en modo de calefacción.
- El indicador de actividad cambia a color azul mientras el sistema de climatización está en modo refrigeración.
- El indicador de actividad cambia a color blanco cuando se alcanza la temperatura ambiente seleccionada.

ⓘ Las etapas de refrigeración/ventilación se ajustan automáticamente en el modo automático para que el vehículo se enfríe inicialmente con rapidez y luego, a medida que se acerca a la temperatura seleccionada, se reduzca hasta tal punto que el sistema de climatización funcione de la forma más silenciosa posible.

ⓘ El modo automático puede activarse con un ligero retardo una vez activado el modo de refrigeración.

7.3.4 Modo de aire circulante

En el modo de recirculación, el aire interior circula.

► Pulse el botón MODE una o varias veces hasta que aparezca el símbolo en la pantalla.

7.3.5 Modo nocturno

En el modo nocturno, los ventiladores internos y externos funcionan a pocas revoluciones y por lo tanto hacen muy poco ruido.
El modo nocturno desactiva el ajuste de nivel de ventilador seleccionado (bajo, medio, alto) y activa el modo de refrigeración o el modo de calefacción.

► Pulse el botón .

La pantalla muestra los símbolos y .
El modo nocturno está activado.

Pulsando de nuevo el botón se desactiva el modo nocturno. A continuación, el sistema de climatización vuelve a funcionar con los ajustes anteriores.

7.3.6 Deshumidificación

El modo Deshumidificación reduce la humedad del aire en el habitáculo. Al iniciar este modo, el ajuste seleccionado de la velocidad del ventilador (bajo, medio, alto) se desactiva y se activa el modo frío.

► Pulse el botón MODE una o varias veces hasta que los símbolos y aparezcan en la pantalla.

El sistema de climatización deshumidifica la habitación.

La deshumidificación finaliza pulsando el botón MODE.
El sistema de climatización funciona con los ajustes anteriores.

7.4 Ajuste del ventilador

El ventilador para el aire del habitáculo tiene tres fases de potencia.

Símbolo	Fase de potencia
(sin)	Control automático del ventilador
	baja
	media
	alta

► Pulse el botón o una o varias veces para seleccionar el nivel de potencia deseado. Con el botón se reduce la velocidad del ventilador y con el botón se aumenta.

El nivel de potencia seleccionado del ventilador se muestra en la pantalla. La fase de potencia deseada está configurada.

ⓘ En el modo de refrigeración/modo de calefacción, no solo se ajusta la velocidad del ventilador, sino también la del compresor.

ⓘ En el modo «Control automático del ventilador», el sistema de climatización controla automáticamente la velocidad del ventilador en función de la diferencia de temperatura con el aire ambiente.

7.5 Ajustar la temperatura ambiente

La temperatura ambiente puede ajustarse en un intervalo de 16 °C a 30 °C en incrementos de un grado.

► Temperatura ambiente con los botones de selección de temperatura + y — para seleccionar la temperatura.

La temperatura ambiente deseada se muestra en la pantalla.
La temperatura ambiente deseada está ajustada.

7.6 Encendido y atenuación de la iluminación ambiental (solo en el distribuidor de aire Premium)

La iluminación ambiental puede encenderse, apagarse y regularse con el mando a distancia:

► Para encenderla, pulse una vez el botón «Iluminación ambiente encendida» (Fig. 9-8).

► Para atenuar la iluminación, mantenga pulsado el botón «Iluminación ambiente encendida» (Fig. 9-8) hasta alcanzar el nivel de atenuación que desee y, a continuación, suéltelo.

► Para atenuar, mantenga pulsado el botón «Luz ambiente apagada» (Fig. 9-7) hasta alcanzar el nivel de atenuación que desee y, a continuación, suéltelo.

► Para apagarla, pulse una vez el botón «Luz ambiente apagada» (Fig. 9-7).

El ajuste se guarda tras la desconexión.

7.7 Ajustar la hora

La hora del mando a distancia se ajusta automáticamente en cuanto la Truma App se conecta con Aventa.

7.8 Configurar temporizador

El temporizador se programa a través de Truma App.

8 Limpieza y cuidado

⚠ **ADVERTENCIA**
Durante el trabajo en los techos de vehículos existe riesgo de caída.
La humedad, la formación de hielo o suciedad (p. ej., hojarasca seca) puede hacer que los techos de los vehículos sean muy lisos y resbaladizos.

► Llevar protección contra caídas / arnés de seguridad.
► Trabajar desde un andamiaje o una escalera situada junto al vehículo.
► Llevar calzado resistente y antideslizante.
► Contar con la ayuda de otra persona.

Al limpiar el vehículo es necesario asegurarse de que durante el rociado, p. ej., con un limpiador de alta presión, no entre agua en el interior del sistema de climatización.

AVISO
El agua en el sistema de climatización puede provocar daños y averías.

► No limpie el sistema de climatización con limpiadores a vapor, de agua caliente o con limpiadoras a alta presión.
► Cuando limpie el vehículo con un limpiador caliente y de vapor o un limpiador de alta presión, no pulverice directamente en las aberturas del sistema de climatización.

No utilizar productos de limpieza ni objetos afilados. Utilice un paño suave y húmedo para limpiar el climatizador.

No utilizar gasolina, diésel, disolvente, limpiadores químicos, alcohol, tensioactivos o suavizante como material de limpieza.

8.1 Limpieza de los paneles del distribuidor de aire

Dependiendo de la intensidad de uso, los paneles del distribuidor de aire deben limpiarse. Se recomienda hacerlo una vez cada 12 meses.

AVISO
El funcionamiento sin paneles en el distribuidor de aire provoca daños y la pérdida de rendimiento del sistema de climatización
Para un funcionamiento sin problemas, utilice el sistema de climatización solo con paneles.

► Antes del funcionamiento, asegúrese de que los paneles estén insertados en el distribuidor de aire.

► Extraiga ambos paneles del lateral del distribuidor de aire (Fig. 11-1).

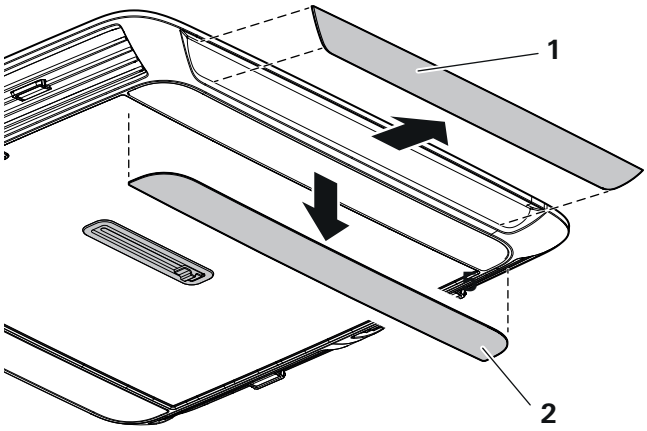

Fig. 11

- ► Retire los dos paneles de la parte inferior del distribuidor de aire (Fig. 11-2). Para ello, introduzca la mano en la abertura del panel lateral y empuje el panel inferior hacia fuera desde el interior.
- ► Lave los paneles con agua corriente.
- ► Deje secar los paneles.
- ► Vuelva a colocar los paneles en el distribuidor de aire. Para ello, empuje los paneles sobre el lateral y la parte inferior de las lengüetas de enganche y engánchelos en su sitio. Primero coloque los paneles inferiores en la parte interior del distribuidor de aire (Fig. 12-1), luego presione en el exterior hasta que encajen en su sitio (Fig. 12-1).

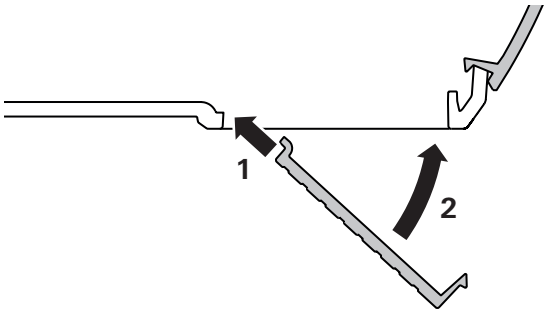

Fig. 12

8.2 Mantenga despejadas las entradas y salidas de aire

8.2.1 Distancia de guarda unidad externa

El sistema de climatización aspira aire frío a ambos lados del techo y lo expulsa hacia la parte trasera después de pasar por el intercambiador de calor. Para un funcionamiento seguro, las entradas y las salidas de aire no pueden estar obstruidas ni desajustadas. Deben mantenerse libres de impurezas, por ejemplo, suciedad u hojas, para garantizar un rendimiento y un flujo de aire óptimos. De lo contrario, el funcionamiento del sistema de climatización se verá afectado y pueden producirse daños.
Mantenga las aberturas libres de nieve durante el funcionamiento invernal.

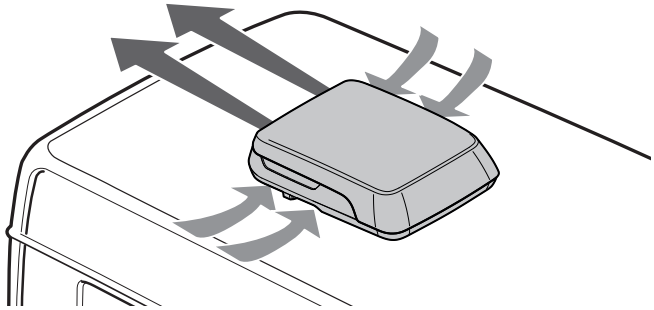

Fig. 13

Los espacios libres entorno a la **unidad externa** deben ser de 20 mm delante y de 100 mm por lo lados. Hacia atrás debe mantenerse un espacio libre de mínimo 30 mm. Truma recomienda un espacio libre de 200 mm para que el aire de salida pueda salir libremente.

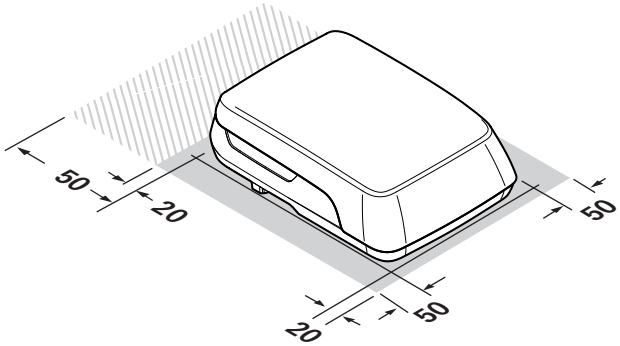

Fig. 14

El espacio libre entorno al **distribuidor de aire** debe garantizar una salida de aire sin obstáculos. La distancia lateral debe ser de mínimo 40 mm. Debe tenerse en cuenta el área de giro de tapas y puertas.

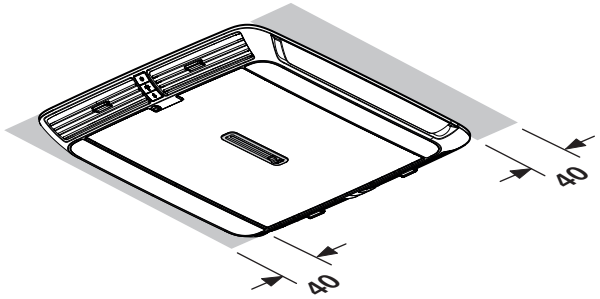

8.3 Mantener despejada la evacuación de agua de condensación

En el techo, las salidas de condensados del sistema de climatización deben mantenerse libres de obstáculos, por ejemplo, suciedad u hojas. Si las salidas de agua condensada están sucias, el agua podría penetrar en el interior. De lo contrario, el funcionamiento del sistema de climatización se verá afectado y puede provocar daños.

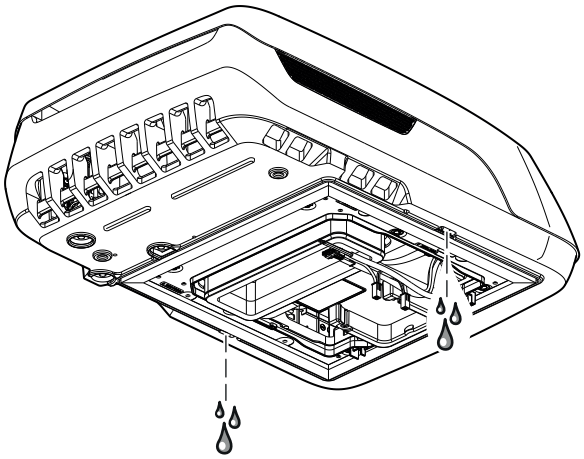

Fig. 15

9 Reparación

PELIGRO
Tensión eléctrica
En el sistema de climatización hay instaladas piezas activas (condensadores) que pueden estar sometidas a tensiones residuales potencialmente mortales incluso después de desconectarse. El contacto con condensadores internos puede provocar la muerte o lesiones mortales incluso después de haber sido apagados.
- ▶ No abra el sistema de climatización.

Solo personal autorizado deberá descargar los condensadores.

ADVERTENCIA
Quemaduras provocadas por piezas calientes
En el sistema de climatización hay piezas que pueden calentarse mucho durante el funcionamiento.
- ▶ No abra el sistema de climatización.
- ▶ No monte el sistema de climatización ni lo instale en otros lugares ni vehículos.
- ▶ No desmonte, modifique ni repare el sistema de climatización sin autorización.
- ▶ Los trabajos de montaje, desmontaje o reparación solo pueden ser realizados por personal técnico cualificado.

10 Mantenimiento y reparación

10.1 Cambiar la pila del mando a distancia

El compartimento de las pilas se encuentra en la parte posterior del mando a distancia (Fig. 16).

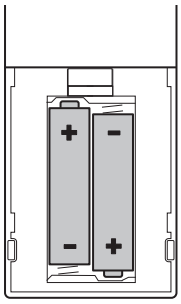

Fig. 16

ⓘ Después de cambiar las pilas, la hora se sincroniza de nuevo con Truma App.

► Utilizar exclusivamente micropilas herméticas de los tipos LR 3, AM4, AAA, MN 2400 (1,5 V).

► Al introducir las nuevas pilas, tener en cuenta los polos positivos y negativos.

INDICACIÓN
Las pilas agotadas y usadas pueden tener fugas y dañar el mando a distancia.

► Retirar las pilas cuando el mando a distancia no vaya a ser utilizado durante un tiempo prolongado.

La garantía no cubre los daños derivados de derrames en las pilas.

11 Fallos

A continuación, se presentan medidas para la solución de fallos. Si las medidas no conducen al éxito, ponerse en contacto con el Servicio posventa Truma.

11.1 Tensión de alimentación inestable

Si el sistema de climatización se pone en marcha con un suministro de tensión estable, el compresor se enciende al cabo de 3 minutos.

Si el suministro de tensión no es suficientemente estable (tensión / frecuencia inestable), el aparato se desconecta durante el funcionamiento.

Compruebe las siguientes posibles fuentes de error:

► Compruebe el suministro eléctrico externo.

► Compruebe que el inversor / generador cumpla con los parámetros recomendados en el manual de instrucciones.

► Si ya hay otras cargas en la red (por ejemplo, un microondas), apáguelas y vuelva a intentarlo.

► Compruebe el cable de alimentación del suministro eléctrico externo, manténgalo lo más corto posible.

► Cuando trabaje con un inversor, compruebe el estado de carga de la batería.

ⓘ Una vez restablecido un suministro de tensión estable, el aparato se reinicia automáticamente sin necesidad de encenderlo manualmente.

11.2 Búsqueda de errores

Error	Causa / medida
El aparato no refrigera	• Proceso de descongelación en marcha • Se ha alcanzado la temperatura ajustada en el mando a distancia o es demasiado alta
El aparato no calienta	• Proceso de descongelación en marcha (temperatura exterior entre 4 °C – 7 °C) • Temperatura exterior por debajo de 4 °C
El aparato refrigera / calienta insuficientemente o no lo hace en absoluto	• Paneles sucios, paneles limpios • Conductos de aire exteriormente sucios o bloqueados
Humedad en la parte inferior del distribuidor de aire	• Cerrar puertas y ventanas y elegir la velocidad de ventilador alta

Gotea agua del distribuidor de aire	• Salida de agua de condensación obstruida en la unidad externa • Aparato no correctamente estanqueizado en el techo (p. ej. junta defectuosa) • Posición demasiado inclinada de la instalación
Mando a distancia no funciona	• Compruebe las pilas del mando a distancia y cámbielas en caso necesario
El aparato no reacciona a las órdenes del mando a distancia	• Se ha superado el alcance del mando a distancia • Mando a distancia no acoplado al sistema de climatización
El LED rojo del botón ⏻ del distribuidor de aire parpadea	• Hay un error en el sistema de control. • Desconecte el sistema de climatización, espere unos instantes y vuelva a conectarlo. Si el LED rojo sigue iluminándose, póngase en contacto con el servicio posventa Truma. Anote el código de error que aparece en la unidad de mando. • Todavía puede ser posible continuar el funcionamiento en modo de recirculación.
El aparato se apaga durante el funcionamiento	• Compruebe el suministro de tensión
El LED blanco del botón ✱ del distribuidor de aire parpadea	• No es posible el emparejamiento Bluetooth. Borre las aplicaciones Truma superfluas y repite el emparejamiento.

Si estas medidas no conducen a la eliminación del fallo, diríjase al Servicio posventa Truma.

12 Eliminación de residuos y reciclaje

El mando a distancia y las pilas no deben eliminarse a través de la basura doméstica, sino que deben ser suministrados por separado a través de un punto de recogida para su reciclaje. De este modo, contribuirá usted a la reutilización y al reciclaje.

El aparato debe desecharse según los reglamentos administrativos del correspondiente país de utilización. Deben respetarse la normativa y las leyes nacionales (en Alemania es, p. ej., el decreto de vehículos retirados de la circulación).

ADVERTENCIA
Peligro de incendio por fuga de refrigerante

► El circuito de refrigerante contiene el refrigerante R 290, altamente inflamable y combustible, y solo puede abrirse en fábrica o en el taller de servicio.

13 Accesorios

Truma iNetX Panel, Truma iNetX Panel Pro

Truma iNet X Panel/Truma iNet X Panel Pro con pantalla táctil en color para controlar todos los aparatos Truma aptos para el bus TIN, también mediante la Truma App vía Bluetooth.

- La función de climatizador automático controla automáticamente la calefacción y el sistema de climatización hasta la temperatura deseada en el vehículo

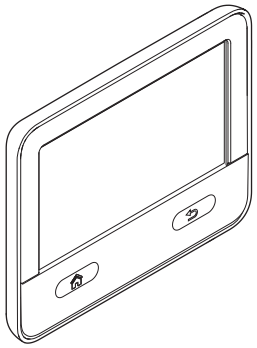

Fig. 17

14 Características técnicas

Determinados conforme a la EN 14511 o condiciones de prueba Truma.

	Aventa compact	Aventa compact plus
Tensión de servicio	230 V – 240 V CA, 50 Hz	
Consumo nominal de corriente en modo de refrigeración	3,3 A	4,9 A
Consumo nominal de corriente en modo de calefacción	1,6 A	2,1 A
Capacidad nominal de refrigeración	1600 W	2070 W
Potencia térmica nominal (bomba de calor)	1200 W	1500 W
Caudal de aire	330 m^3/h	350 m^3/h
Temperatura ambiente durante el funcionamiento	16 °C - 45 °C (modo refrigeración) 4 °C - 30 °C (modo de calefacción)	
Posición inclinada máxima durante el funcionamiento	8 % o 4,5°	
Peso	20,5 kg	21,5 kg
Medidas (L x AN x AL)	786 x 577 x 245 mm	
Dimensiones del distribuidor de aire (L x AN x AL)	550 x 497 x 45 mm	
Refrigerante	R 290 (Propan)	
Cantidad de llenado de refrigerante	124 g	132 g
Potencial de calentamiento global (PCG)	3	
Equivalente de CO_2	372 g	

CE

¡Reservado el derecho a introducir modificaciones técnicas!

Descargar permiso de utilización general (ABE):

www.truma.com/de/service/download-center/

14.1 Medidas (en mm)

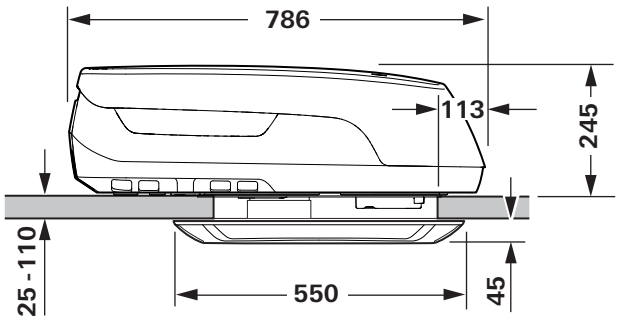

Fig. 18

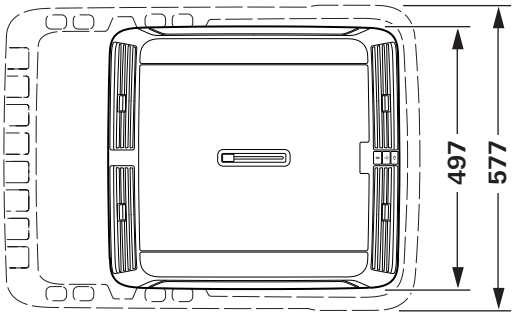

Fig. 19

15 Garantía

Declaración de garantía del fabricante
Unión Europea, estado 04/2024

15.1 Cobertura de la garantía

Como fabricante del aparato descrito en las instrucciones de uso, Truma concede voluntariamente al consumidor una garantía que cubre los posibles defectos de material y/o de fabricación del aparato.
Esta garantía es válida en los estados miembros de la Unión Europea, así como en el Reino Unido, Islandia, Noruega, Suiza y Turquía.
Esta garantía se aplica a los defectos arriba mencionados que se produzcan en los primeros 24 meses desde la formalización del contrato de compraventa entre el vendedor y el consumidor. El consumidor es la persona física que adquirió por primera vez el aparato al fabricante, fabricante de vehículos (OEM) o distribuidor especializado y no lo revende en el marco de una actividad comercial o profesional independiente y no lo instala para terceros.
El fabricante o un socio de servicio autorizado por Truma subsanará dichos defectos mediante un cumplimiento posterior, es decir, a su elección, mediante reparación o sustitución, a menos que se aplique uno de los supuestos de excepción que se enumeran a continuación.
A elección del fabricante o de un socio de servicio autorizado por Truma, el producto o sus piezas también podrán ser sustituidos por piezas instaladas anteriormente o piezas de uso cuyo rendimiento sea equivalente al de las piezas nuevas.
La propiedad de las piezas o aparatos defectuosos o sustituidos pasará al fabricante o al socio de servicio autorizado por Truma. Si el aparato ya no se fabrica en el momento de la comunicación del defecto, el fabricante también podrá suministrar un producto similar en caso de sustitución del producto.
Si el fabricante cumple esta garantía, el plazo de garantía de las piezas reparadas o sustituidas no vuelve a empezar, sino que sigue corriendo el plazo original del aparato. Solo el propio fabricante o un socio de servicio autorizado por Truma están autorizados a realizar trabajos contemplados en la garantía. Los costes generados en caso de garantía se liquidan directamente entre el socio de servicio autorizado por Truma y el fabricante.
Los costes adicionales debidos a condiciones más difíciles del montaje y desmontaje del aparato (por ejemplo, desmontaje de muebles o partes de la carrocería), así como los costes de desplazamiento del socio de servicio o fabricante autorizado por Truma, no podrán ser aceptados como servicio de garantía.
Quedan excluidas otras reclamaciones derivadas de esta garantía, en particular las reclamaciones por daños y perjuicios del consumidor o de terceros. La normativa de la Ley de Responsabilidad por Productos Defectuosos no se ve afectada.
Los derechos legales de garantía del consumidor por defectos materiales frente al vendedor en el respectivo país de compra no están limitados por esta garantía y

pueden reclamarse gratuitamente con independencia de la misma.
En los países no pertenecientes a la Unión Europea, estos derechos legales de garantía por defectos materiales se rigen por la normativa aplicable en el país en el que el aparato fue adquirido por primera vez por el consumidor.
En algunos países pueden existir garantías adicionales emitidas por el respectivo distribuidor especializado (distribuidor oficial, socio de Truma). El consumidor puede tramitarlo directamente a través del distribuidor especializado al que compró el aparato. Se aplican las condiciones de garantía del país en el que el aparato fue adquirido por primera vez por el consumidor.

15.2 Exclusión de la garantía

Esta garantía no da derecho a reclamación:

- como consecuencia de una utilización o manejo inadecuado, inapropiado, erróneo, negligente o incorrecto del aparato;
- como consecuencia de una instalación, montaje o puesta en servicio incorrectos, contrarios a las instrucciones de montaje y uso;
- como consecuencia de un funcionamiento incorrecto, un manejo inadecuado o un funcionamiento contrario a las instrucciones de montaje y uso, en particular la inobservancia de las instrucciones de mantenimiento, cuidado y advertencia, o el funcionamiento de aparatos defectuosos;
- cuando el montaje, desmontaje, reparación o cualquier otra intervención sea realizada por personas no autorizadas o por el propio consumidor;
- para consumibles, piezas de desgaste y deterioro natural;
- cuando el aparato esté provisto de piezas de recambio, complementarias o accesorios que no sean piezas originales del fabricante o que no hayan sido homologadas por el fabricante, esto se aplica especialmente en el caso del control en red del aparato, si las unidades de mando y el software no han sido homologados por Truma o si la unidad de mando de Truma o el dispositivo de mando de Truma (Truma CP plus, Truma iNet Box, Truma iNet X Pro Panel, Truma iNet X Panel, Truma iNet X Connect, Truma iNet X Interface, etc.) no se utiliza exclusivamente para el control y el manejo de aparatos de Truma o aparatos homologados por Truma;
- como consecuencia de daños causados por sustancias extrañas (por ejemplo, aceites, plastificantes en el gas), influencias químicas o electroquímicas en el agua o si el aparato ha entrado en contacto con sustancias inadecuadas (por ejemplo, productos químicos, sustancias inflamables, productos de limpieza inadecuados);
- como resultado de daños causados por condiciones ambientales anormales o condiciones de funcionamiento no estándar;
- como consecuencia de daños causados por fuerza mayor o catástrofes naturales, así como otras influencias de las que el fabricante no es responsable;
- como consecuencia de daños causados por un transporte inadecuado;
- como consecuencia de modificaciones del aparato, incluidas las sustituciones, piezas accesorias o suplementarias y su montaje, modificaciones en particular de la descarga de gases de escape o de chimenea por parte del consumidor o de terceros;
- como consecuencia de un daño intencionado o por negligencia.

15.3 Ejecución de la garantía

Nombre y dirección del fabricante y del garante:

Truma Gerätetechnik GmbH & Co. KG
Central de Servicio Truma
Wernher-von-Braun-Straße 12
85640 Putzbrunn, Alemania

La garantía debe reclamarse en un socio de servicio autorizado por Truma o en la Central de Servicio Truma. Encontrará todas las direcciones y números de teléfono en www.truma.com, en el apartado «Servicio».
Para garantizar un proceso sin problemas, tenga a mano la siguiente información cuando se ponga en contacto con nosotros:

- Descripción detallada del defecto
- Número de serie del aparato
- Fecha de compra

El socio de servicio autorizado por Truma o la Central de Servicio Truma determinará el procedimiento a seguir en cada caso. Para evitar posibles daños de transporte, el aparato afectado solo podrá enviarse previa consulta con el socio de servicio autorizado por Truma o la Central de Servicio Truma. Le rogamos se abstenga de presentar envíos sin consulta previa.
Si el fabricante acepta el caso de garantía, correrá con los costes de transporte. Si no hay caso de garantía, se informará de ello al consumidor, que correrá con los costes de reparación y transporte.

Truma Gerätetechnik GmbH & Co. KG
Wernher-von-Braun-Straße 12
85640 Putzbrunn
Deutschland

Service

Telefon +49 (0)89 4617-2020 www.truma.com

40091-01342 · 00 · 10/2024 · ©